LEVEL. UP TO THE MAX.

## Inhaltsverzeichnis


| | Seite |
|---|---|
| CN 4000 | 2 |
| CN 7000 | 3 |
| CN 8000 | 4 |
| MN 4000 | 6 |
| NB 3000 | 7 |
| NB 4000 | 10 |
| NC 8000 | 13 |
| NG 3000 | 14 |
| NG 8000 | 14 |
| NR 3000 | 15 |
| NR 4000 | 17 |
| NR 7000 | 22 |
| RF 3000 | 28 |
| RF 8000 | 30 |
| RN 3000/6000 | 32 |
| RN 4000 | 36 |
| VN 1000/2000/5000/6000 | 38 |
| VN 4000 | 41 |

LEVEL. UP TO THE MAX.

# CN 4000 Zubehör / Ersatzteile

## Zubehör

| | |
|---|---|
| | **Adapter** G 1" auf G 1½" |
| bu400606 | Aluminium |
| bu400607 | 1.4305 (303) |
| | **Adapter** G 1" auf NPT 1¼" |
| bu400618 | Aluminium |
| bu400619 | 1.4305 (303) |
| | **Adapter** G 1" auf NPT 1½" |
| bu400610 | Aluminium |
| bu400611 | 1.4305 (303) |
| zu400200 | **Kürzungssatz** für CN4050 Tragkabel |

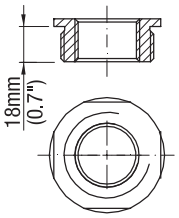


**Adapter**
G 1" auf G 1½"

## Ersatzteile

| Für Ausführung | Elektronik | Artikelnummmer |
|---|---|---|
| **CN 4020**<br>Version 120°C | **Relay SPDT**<br>21 .. 27 V DC | pl406100 |
| | **Relay DPDT**<br>21 .. 230 V AC 21 .. 45 V DC | pl406110 |
| | **PNP**<br>20 .. 40 V DC | pl406120 |
| **CN 4020**<br>Version 180°C | **Relay DPDT**<br>21 .. 230 V AC 21 .. 45 V DC | pl406111 |
| | **PNP**<br>20 .. 40 V DC | pl406121 |
| **CN 4030**<br>**CN 4050** | Diese Ausführungen haben eine nicht wechselbare Elektronik im Sondengehäuse. Ersatzteile sind nicht aufgeführt. | |

**Relais SPDT**

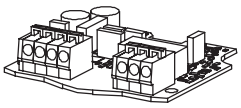

**Relais DPDT**

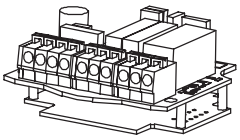

**PNP**

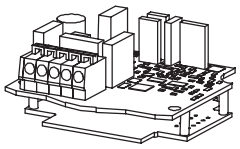

LEVEL. UP TO THE MAX.

# CN 7000 Zubehör / Ersatzteile

## Zubehör

**Adapter** [1]

| | |
|---|---|
| bu400620 | G 1" auf G 1 1/2" DIN ISO 228-1 1.4404 (316L) |
| bu400631 | NPT 3/4" auf NPT 1 1/4" ASME B 1.20.1 1.4404 (316L) |
| bu400630 | NPT 3/4" auf NPT 1 1/2" ASME B 1.20.1 1.4404 (316L) |

**EHEDG/ 3A Prozessanschluss** [2]

| | |
|---|---|
| bu400514 | Wandbündige Einschweißmuffe ø30/ G 1/2", 1.4404 (316L), mit Leckagebohrung |

**Schutzhülse** [3]

| | | |
|---|---|---|
| cl440402 | G 1" DIN ISO 228-1 | PPS |
| cl440411 | NPT 3/4" ASME B 1.20.1 | PPS |

zu400000 **Kürzungssatz** für CN 7150 Verlängerungskabel

[1] Max. Prozessdruck: –1 to 25 bar (363 psi)

[2] Passend für CN 7120 mit Prozessanschluss G 1/2" Hygiene (Pos.5 A) und EHEDG oder 3A Zertifikat (Pos.24 a,b).
Max. Prozessdruck: –1 to 25 bar (363 psi)

[3] Passend für CN 7120 mit Prozessanschluss G 1/2" (Pos.5 B).
Max. Prozessdruck: –1 to 10 bar (146 psi)

## Ergänzende Produkte (von Fremdhersteller)

**Externer Signalumformer für 8/16 mA Elektronik**

**Betriebsart 8/16 mA, 2-Leiter Stromschleife:**
Eingang: 8/16 mA vom CN 7000 Gerät
Ausgang: Relais
Eigensicherer und Nicht-eigensicherer Betrieb.
Beinhaltet Selbstdiagnose nach Anlegen der Versorgungsspannung oder Betätigen der Prüftaste am Signalumformer (Remote Test)

Möglicher Hersteller / Typ:
Siemens: Sitrans SCSC (einkanal) oder TCSC (zweikanal)
Weitere Hersteller auf Anfage (zu400005)

**M12 Gegenstecker**

**4 polig, weiblich, für Ausführung CN 7000 mit M12 Stecker:**

Möglicher Hersteller / Typ:
Phoenix Contact: SACC-M12 - Serie
Lapp: EPIC Sensor M12 V4A
Murr Elektronik: M12 Bu. - Serie
Die Spezifikation der jeweiligen Datenblätter muss gegen die Anwendung geprüft werden.

## Ersatzteile

| | |
|---|---|
| zu400001 | Abdeckung für Potentiometer, für Gehäuse Ø35mm (1.38"), incl. Dichtring |
| zu400002 | Kabelverschraubung M20 x 1,5 (verwendbar auch in Ex-Ausführungen) |
| zu400003 | Deckel, für Gehäuse Ø65mm (2.56") |
| zu400004 | Deckeldichtung, für Gehäuse Ø65mm (2.56") |

**Adapter**

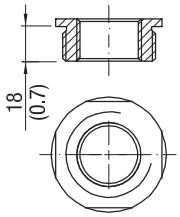


**Wandbündige Einschweissmuffe**

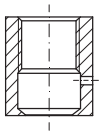

**Schutzhülse**

CN 7120 mit Prozess-anschluss Gewinde G 1/2", montiert in Schutzhülse

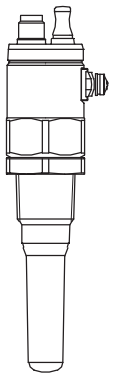

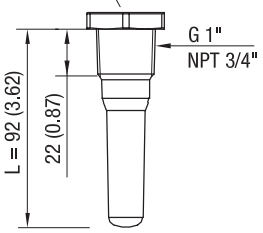


**Abdeckung für Potentiometer**

LEVEL. UP TO THE MAX.

## CN 8000 Zubehör

| | | |
|---|---|---|
| cl440102 | Schutzhülse (PPS) | Prozessanschluss ¾" NPT (1) |
| cl440103 | Schutzhülse (PPS) | Prozessanschluss 1" BSPT (1) |
| em440041 | Kabelverschraubung M20 x 1.5 Ex-d | |

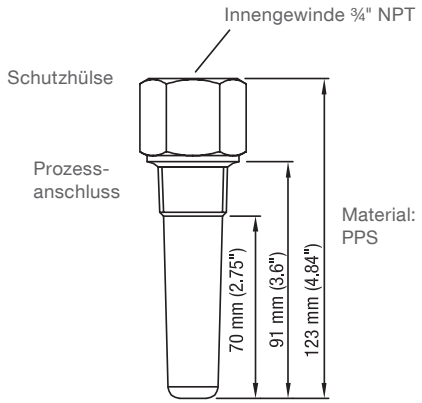


(1) Erfordert kurze Ausführung (Pos.8 A) und Prozessanschluss ¾" NPT (Pos.5+6 0A).

**Kabelverschraubung M20 x 1,5 Ex-d**

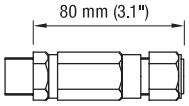


Zur Verwendung mit Version
Druckfest ATEX, TR-CU (Pos.2 T,L).
Typ: Stahl T3CDS 246560

LEVEL. UP TO THE MAX.

# CN 8000 Ersatzteile

| | Passend zu Gerät/ Gerätecode | Ersatzteil Artikelnummer |
|---|---|---|
| **Elektronik** | | |
| Es ist eine aufgeteilte Elektronik im inneren der Sonde und im Gehäuse vorhanden. Bitte kontaktieren Sie den Hersteller. | | |

**Sensor-Bausatz für Kabelausführung**

| | | | | | |
|---|---|---|---|---|---|
| Passend zu: | Elektronikmodul Standard | PPS Sonde | FKM Dichtung | Pos.4 E 8 P,Q,Z 10 A | pl440100 |
| Passend zu: | Elektronikmodul Standard | PVDF Sonde | FKM Dichtung | Pos.4 E 8 P,Q,Z 10 B | pl440110 |
| Passend zu: | Elektronikmodul Standard | PPS Sonde | FFKM Dichtung | Pos.4 E 8 P,Q,Z 10 A 17 x | pl440120 |
| Passend zu: | Elektronikmodul Standard | PVDF Sonde | FFKM Dichtung | Pos.4 E 8 P,Q,Z 10 B 17 x | pl440130 |
| Passend zu: | Elektronikmodul Digital | PPS Sonde | FKM Dichtung | Pos.4 F 8 P,Q,Z 10 A | pl440140 |
| Passend zu: | Elektronikmodul Digital | PVDF Sonde | FKM Dichtung | Pos.4 F 8 P,Q,Z 10 B | pl440150 |
| Passend zu: | Elektronikmodul Digital | PPS Sonde | FFKM Dichtung | Pos.4 F 8 P,Q,Z 10 A 17 x | pl440160 |
| Passend zu: | Elektronikmodul Digital | PVDF Sonde | FFKM Dichtung | Pos.4 F 8 P,Q,Z 10 B 17 x | pl440170 |

**Sensor-Bausatz für Kabelausführung**

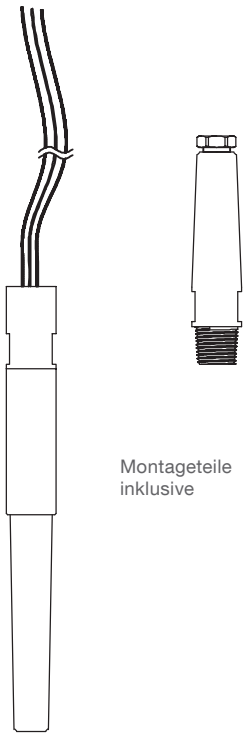

LEVEL. UP TO THE MAX.

## MN 4000 Ersatzteile

| Leiterplatte | Artikelnummer |
|---|---|
| **Relais DPDT**<br>21 .. 230 V AC 22 .. 45 V DC | pl405265 |
| **PNP**<br>20 .. 40 V DC | pl405266 |

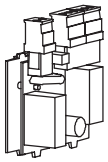

LEVEL. UP TO THE MAX.

# NB 3000 Zubehör

## Montagesatz

Schrauben und Beilagscheiben zur Gerätebefestigung am Flansch

| | Material | Schrauben | Beilagscheiben | Muttern |
|---|---|---|---|---|
| **zu107000** | Edelstahl/ A2 | 4 Stück M16 x 60 | 8 Stück | 4 Stück |

## Flanschdichtungen

Dichtungen für Gerätemontage am Flansch.
Material: Neoprene (85°C), temperaturbeständiger Kunststoff AFM30 (250°C)

| | Passend für | Max. Temp. | Passender Montagesatz |
|---|---|---|---|
| **di300125** | DN100 PN16/ 4" | +85°C (185°F) | zu107000 |
| **di300108** | DN100 PN16/ 4" | +250°C (482°F) | zu107000 |

LEVEL. UP TO THE MAX.

# NB 3000 Ersatzteile

## Seilrolle (alle Seilrollen werden mit Montageset für sachgemäße Befestigung geliefert)

| | |
|---|---|
| **sl102243** | Seilrolle mit 30 m Seil (13 mm* Seilkammer) Prozesstemperatur max. 80°C |
| **sl102240** | Seilrolle mit 30 m Seil (33 mm* Seilkammer) Prozesstemperatur max. 80°C |
| **sl102242** | Seilrolle mit 30 m Seil für erhöhte Korrosionsbeständigkeit (kunststoffummantelt) |

*Für sichere Funktion dürfen 13 mm und 33 mm Seilkammern nur durch den jeweils gleichen Typ ersetzt werden.

## Bandrolle (alle Bandrollen werden mit Montageset für sachgemäße Befestigung geliefert)

| | |
|---|---|
| **sb102240** | Bandrolle mit 40 m Band |

## Fühlgewichte

Alle Fühlgewichte werden mit Montageset für sachgemäße Befestigung am Seil/ Band geliefert. Lieferung ohne Seil/ Band.

### Schüttgutmessung

| | | |
|---|---|---|
| **sl102220** | Fühlgewicht für Seil | PVC ohne Stachel |
| **sl102221** | Fühlgewicht für Seil | PVC mit Stachel |
| **sl102222** | Fühlgewicht für Seil | Edelstahl ø75 mm (ø3.0") |
| **sl102228** | Fühlgewicht für Seil | Edelstahl ø42 mm (ø1.65") nicht für Seilausführung mit Flansch DN100/ 4" |
| **sl102223** | Fühlgewicht für Seil | Kralle |
| **sl102224** | Fühlgewicht für Seil | Faltschirm |
| **sl102225** | Fühlgewicht für Seil | Spinne |
| **sl102226** | Fühlgewicht für Seil | Beutel |
| **sl102227** | Fühlgewicht für Seil | Schwimmer |
| **sb102221** | Fühlgewicht für Band 40 m | PVC mit Stachel |
| **sb102222** | Fühlgewicht für Band 40 m | Edelstahl |
| **sb102223** | Fühlgewicht für Band 40 m | Kralle |
| **sb102224** | Fühlgewicht für Band 40 m | Faltschirm |
| **sb102225** | Fühlgewicht für Band 40 m | Spinne |
| **sb102226** | Fühlgewicht für Band 40 m | Beutel |
| **sb102227** | Fühlgewicht für Band 40 m | Schwimmer |

### Trennschichtmessung

| | | |
|---|---|---|
| **sl102230** | Fühlgewicht für Seil | PVC mit Metallkern |
| **sb102230** | Fühlgewicht für Band | Edelstahl |

## Montageteile ohne Fühlgewicht

| | |
|---|---|
| **sl100270** | Für Seilausführung 80°C |
| **zu108030** | Für Bandausführung |

## Motor

| | |
|---|---|
| **gm102202** | standard |
| **gm102211** | bürstenlos |

## Elektronik

| | | | | | |
|---|---|---|---|---|---|
| **pl102691** | Elektronik | 98 .. 253 V 50 - 60 Hz | 0/ 4-20 mA | Modbus | Relais Zählimpuls (5 cm 10 cm 1/6 ft 1/3 ft) |
| **pl102690** | Elektronik | 98 .. 253 V 50 - 60 Hz | 0/ 4-20 mA | Modbus | Relais Zählimpuls (1 cm 2,5 cm 1/20 ft 1/10 ft) |
| **pl102692** | Elektronik | 98 .. 253 V 50 - 60 Hz | 0/ 4-20 mA | Profibus DP | Relais Zählimpuls (5 cm 10 cm 1/6 ft 1/3 ft) |
| **pl102696** | Elektronik | 20 .. 28 V DC | 0/ 4-20 mA | Modbus | Relais Zählimpuls (5 cm 10 cm 1/6 ft 1/3 ft) |
| **pl102695** | Elektronik | 20 .. 28 V DC | 0/ 4-20 mA | Modbus | Relais Zählimpuls (1 cm 2,5 cm 1/20 ft 1/10 ft) |
| **pl102697** | Elektronik | 20 .. 28 V DC | 0/ 4-20 mA | Profibus DP | Relais Zählimpuls (5 cm 10 cm 1/6 ft 1/3 ft) |

**Notwendige Angaben:** Seilausführung oder Bandausführung; evtl. weitere gewünschte Voreinstellungen im Menü

## Interne Heizung

| | | |
|---|---|---|
| **em100372** | 220 Ohm | Für Versorgungsspannung 98 .. 253 V 50 - 60 Hz |
| **em100371** | 8 Ohm | Für Versorgungsspannung 20 .. 28 V DC |

## Wetterschutzhaube

**zu400215**

LEVEL. UP TO THE MAX.

# NB 3000 Ersatzteile

## Fühlgewichte/ Montageteile

Für einen sicheren Anbau an das Seil/ Band werden alle Fühlgewichte mit den dargestellten Teilen geliefert.

**Schüttgutmessung: Seilausführung**

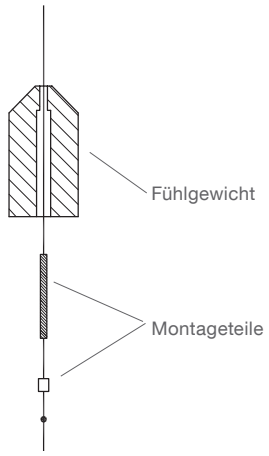


**Schüttgutmessung: Bandausführung**
**Trennschichtmessung: Bandausführung**

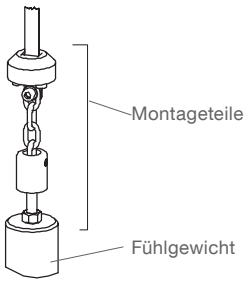


**Trennschichtmessung: Seilausführung**

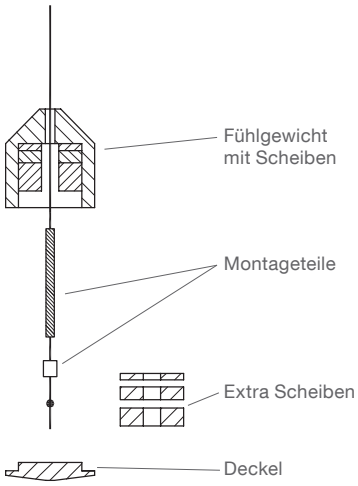


## Motor

**Standard**

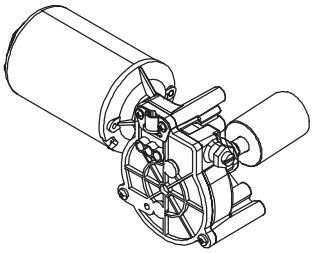

**Bürstenloser Motor**

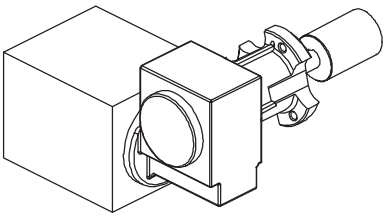

Lieferung einschließlich: Kabel, Stecker, DIchtung, Montagehilfen

## Heizung

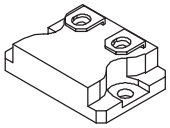

Lieferung einschließlich:
Kabel und Stecker

## Elektronik

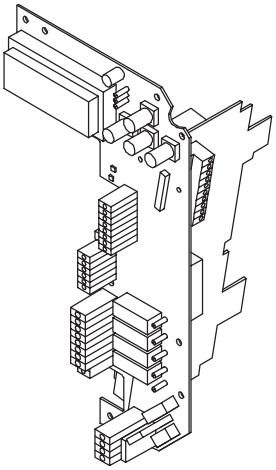

## Wetterschutzhaube

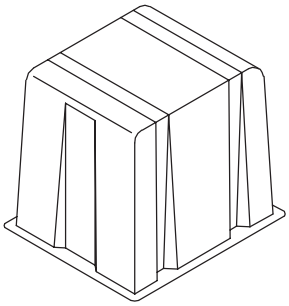

## Seilrolle

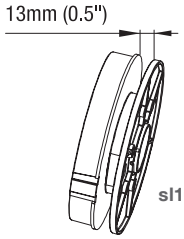


**sl102243**

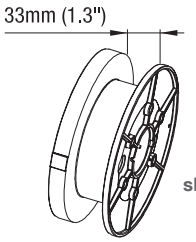


**sl102240**

LEVEL. UP TO THE MAX.

# NB 4000 Zubehör

**Montagematerial für Flanschbefestigung**

**zu107000** 4 Schrauben M16 x 60, 8 Beilagscheiben, 4 Muttern. Edelstahl

**Flanschdichtungen**

**di300125** Flanschdichtung für DN100 PN16/ 4" (Neoprene)

**Adapter NPT 1½" zu NPT 3"**

**zu103100** Gewinde konisch ANSI B1.20.1, Aluminium

**Kabelverschraubung**

**em400589** Kabelverschraubung mit 2 Eingängen. M25 x 1,5, Klemmbereich 2x ø4,5-7 mm, -20 .. +70°C

**em400573** Kabelverschraubung, M20 x 1,5, Klemmbereich ø6-12 mm, -40 .. +70°C.

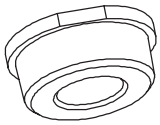

Adapter NPT 1½" zu NPT 3"

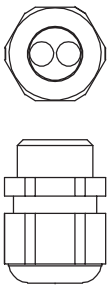

Kabelverschraubung
mit 2 Eingängen

LEVEL. UP TO THE MAX.

# NB 4000 Ersatzteile

## Seilrolle (alle Seil-/ Bandrollen werden mit Montageset für sachgemäße Befestigung geliefert)

| | |
|---|---|
| **sl103239** | Seilrolle mit 15 m Seil |
| **sl103240** | Seilrolle mit 30 m Seil |
| **sb103239** | Bandrolle mit 15 m Band |
| **sb103240** | Bandrolle mit 30 m Band |

## Fühlgewichte

Alle Fühlgewichte werden mit Montageteilen für sachgemäße Befestigung am Seil/ Band geliefert. Lieferung ohne Seil/ Band.

**Für Seilausführung:**

| | |
|---|---|
| **sl103231** | PVC ohne Stachel |
| **sl103232** | PVC mit Stachel |
| **sl103233** | Edelstahl ohne Stachel |
| **sl103234** | Edelstahl mit Stachel |
| **sl103235** | Faltschirm |

**Für Bandausführung:**

| | |
|---|---|
| **sb103231** | PVC ohne Stachel |
| **sb103232** | PVC mit Stachel |
| **sb103233** | Edelstahl ohne Stachel |
| **sb103234** | Edelstahl mit Stachel |
| **sb103235** | Faltschirm |
| **sb103236** | Spinne |

**Montageteile ohne Fühlgewicht**

| | |
|---|---|
| **sl100280** | Für Seilausführung |
| **zu108030** | Für Bandausführung |

## Motor

| | |
|---|---|
| **gm103202** | Motor |

## Elektronik

| | | | |
|---|---|---|---|
| **pl103690** | 230 V 50 - 60 Hz | 4-20 mA | ohne 2 Relais [1] |
| **pl103691** | 230 V 50 - 60 Hz | 4-20 mA | mit 2 Relais [1] |
| **pl103696** | 230 V 50 - 60 Hz | Modbus | ohne 2 Relais [1] |
| **pl103692** | 115 V 50 - 60 Hz | 4-20 mA | ohne 2 Relais [1] |
| **pl103693** | 115 V 50 - 60 Hz | 4-20 mA | mit 2 Relais [1] |
| **pl103697** | 115 V 50 - 60 Hz | Modbus | ohne 2 Relais [1] |
| **pl103694** | 20 .. 28 V DC | 4-20 mA | ohne 2 Relais [1] |
| **pl103695** | 20 .. 28 V DC | 4-20 mA | mit 2 Relais [1] |

**Notwendige Angaben:** Seilausführung oder Bandausführung; Messbereich 15 m oder 30 m; evtl. weitere gewünschte Voreinstellungen im Menü

## Interne Heizung [2]

| | | |
|---|---|---|
| **em100373** | 680 Ohm | Für Versorgungsspannung 230 V 50 - 60 Hz |
| **em100374** | 220 Ohm | Für Versorgungsspannung 115 V 50 - 60 Hz |
| **em100375** | 8,2 Ohm | Für Versorgungsspannung 20 .. 28 V DC |

## Wetterschutzhaube

**zu400217**

(1) Beinhaltet die Elektronikbauteile für die Steuerung der internen Heizung (nötig für Option Pos.22)

(2) Für den Austausch einer bereits vorhandenen Heizung.
Im Falle einer Nachrüstung der Heizung muss die Elektronik die Bauteile für die Steuerung der Heizung beinhalten (Hersteller kontaktieren).

LEVEL. UP TO THE MAX.

# NB 4000 Ersatzteile

## Fühlgewichte/ Montageteile

Für einen sicheren Anbau an das Seil/ Band werden alle Fühlgewichte mit den dargestellten Teilen geliefert.

**Seilausführung**

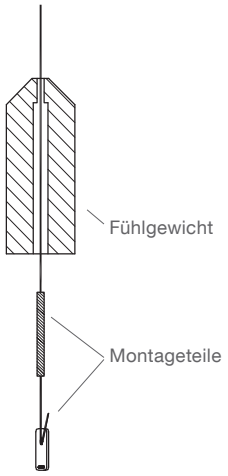


**Bandausführung**

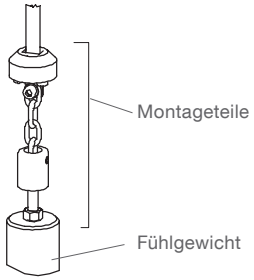


## Elektronik

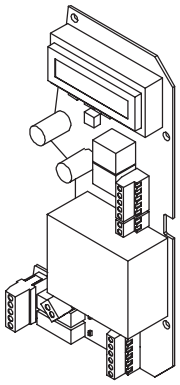

## Motor

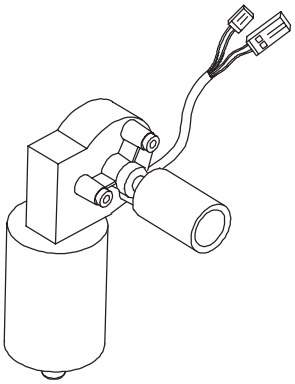

## Interne Heizung

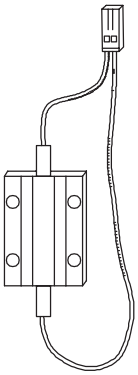

## Wetterschutzhaube

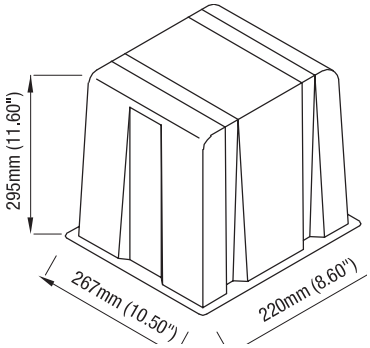

LEVEL. UP TO THE MAX.

# NC 8000 Zubehör / Ersatzteile

## Zubehör

em440041 Kabelverschraubung M20 x 1,5 Ex-d

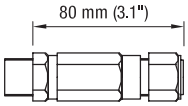


Zur Verwendung mit Version
Druckfest ATEX, TR-CU (Pos.2 T,L).
Type: Stahl T3CDS 246560

## Ersatzteile

| | Passend zu Gerätecode | Ersatzteil-Artikelnummer |
|---|---|---|
| **Elektronikmodul** | | |
| Elektronikmodul 2-Leiter 4 - 20 mA | Pos.4 A | pl440300 |
| Interne Sicherheitsbarriere (wird für Ex-Zulassungen benötigt) | Pos.4 A Pos.2 T,W,U,N,D | pl440060 |
| | | |
| **Seilverlängerungsbausatz** | | |
| 1.4404 (SS316L), einschließlich Befestigungsteile. | | |
| "L"=1 m (39.4") Seil nicht PFA-ummantelt (Seil kann von Kunde gekürzt werden) | Pos.8 Z Pos.9 2 | zu440100 |
| "L"=5 m (197") Seil nicht PFA-ummantelt (Seil kann von Kunde gekürzt werden) | Pos.8 Z Pos.9 2 | zu440110 |
| "L"=10 m (394") Seil nicht PFA-ummantelt (Seil kann von Kunde gekürzt werden) | Pos.8 Z Pos.9 2 | zu440120 |
| "L"=20 m (787") Seil nicht PFA-ummantelt (Seil kann von Kunde gekürzt werden) | Pos.8 Z Pos.9 2 | zu440130 |
| "L"=1 m (39.4") Seil PFA-ummantelt (Seil kann nicht von Kunde gekürzt werden) | Pos.8 Z Pos.9 3 | zu440300 |
| "L"=5 m (197") Seil PFA-ummantelt (Seil kann nicht von Kunde gekürzt werden) | Pos.8 Z Pos.9 3 | zu440310 |
| "L"=10 m (394") Seil PFA-ummantelt (Seil kann nicht von Kunde gekürzt werden) | Pos.8 Z Pos.9 3 | zu440320 |
| "L"=20 m (787") Seil PFA-ummantelt (Seil kann nicht von Kunde gekürzt werden) | Pos.8 Z Pos.9 3 | zu440330 |
| | | |
| **Seilgewicht** | | |
| Einzelteil, 1.4404 (SS316L), für Seilausführung (nur für Seil ohne PFA-Ummantelung) | Pos.8 Z Pos.9 2 | zu440350 |
| | | |
| **Montageöse** | | |
| Einzelteil, 1.4404 (SS316L), für Seilausführung (nur für Seil mit PFA-Ummantelung) | Pos.8 Z Pos.9 3 Pos.18 x | zu440360 |

**Elektronikmodul**

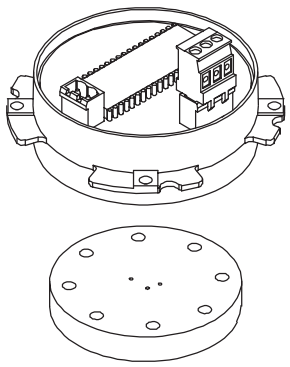

**Interne Sicherheitsbarriere**

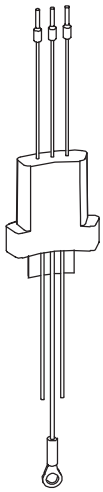

**Seilverlängerungs-bausatz**

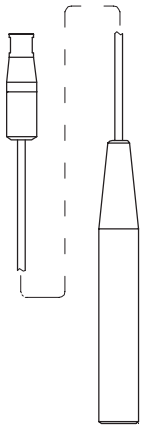

**Seil-gewicht**

**Montage-öse**

LEVEL. UP TO THE MAX.

## NG 3000 / NG 8000 Zubehör

**pl400510** **Anzeige- und Bedienmodul** (aufsteckbar)

**zu400530** **HART Modem**
USB HART Interface zur Verbindung eines PC mit dem NG 3000, für Inbetriebnahme und Service.

**Anzeige- und Bedienmodul**

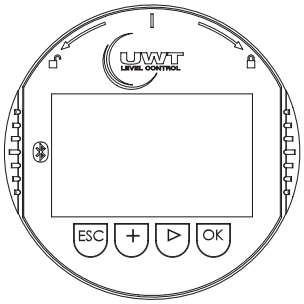


**HART Modem**

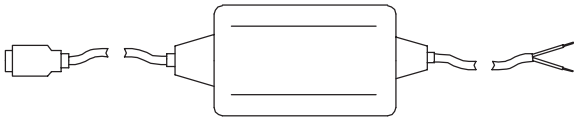

LEVEL. UP TO THE MAX.

# NR 3000 Zubehör

**zu400500** **Adapter M20 x 1,5 auf NPT ½" Gewinde**

**zu400510** **Sonnenschutzhaube**
Edelstahl 1.4301/ 304

**zu400520** **Rückschlagventil**
Für Druckluftanschluss. Edelstahl. Schlauchanschluss 6 mm Durchmesser. Öffnet bei ca. 0,5 bar (7.25 psi).

**zu400530** **HART Modem**
USB HART Interface zur Verbindung eines PC mit dem NR 3000, für Inbetriebnahme und Service.

## Schutzscheibe für Sensorlinse

Schutz der Linse vor Beschlag, Staub, Anhaftungen, Kristallisation.
Zur Montage zwischen Geräteflansch und Behälterflansch.
Material PTFE. Verwendbar bis 100°C, 0,5bar, 40m Messbereich. Nicht in Kombination mit Rückschlagventil.

**zu400450** Passend für 80 mm/ 3" Flansch
**zu400451** Passend für 100 mm/ 4" Flansch
**zu400452** Passend für 150 mm/ 6" Flansch

## Montagematerial für Flanschbefestigung

**zu107010** 8 Schrauben M16 x 60, 16 Beilagscheiben, 8 Muttern. Edelstahl. Passend für 80 mm/ 3" u. 100 mm/ 4" Flansch
**zu107020** 8 Schrauben M20 x 60, 16 Beilagscheiben, 8 Muttern. Edelstahl. Passend für 150 mm/ 6" Flansch

## Flanschdichtungen

Passend für Flansche für senkrechten Einbau und für Ausrichteinheit, EN 1092-1 (PN16), ASME B16.5 (150 lb), JIS 2220 (10K)
Material AFM30, max. 250°C

**di300135** 80 mm/ 3"
**di300136** 100 mm/ 4"
**di300137** 150 mm/ 6"

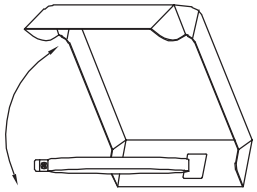

**Sonnenschutzhaube**

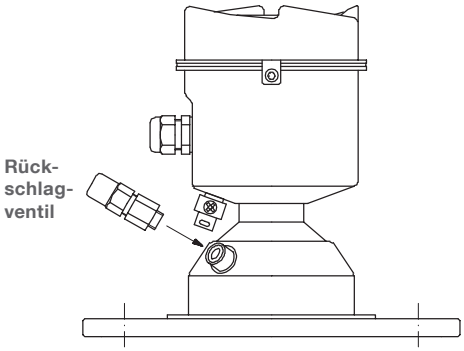


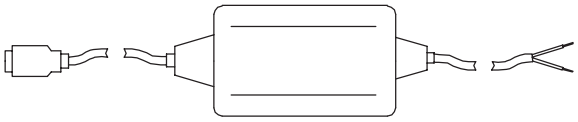

**HART Modem**

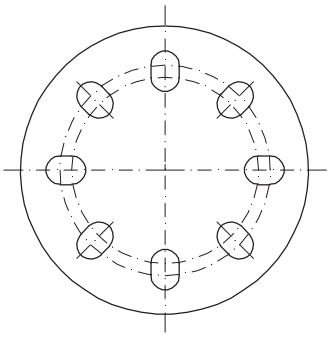


**Schutzscheibe für Sensorlinse**

# NR 3000 Ersatzteile

## Ersatzteile

| | Ersatzteil Artikelnummer |
|---|---|
| **Elektronik** | |
| Aufsteckbares Display | pl400500 |
| Elektronikmodul, Messbereich max. 40 m | pl400501 |
| Elektronikmodul, Messbereich max. 100 m | pl400502 |
| **Dichtungen** | |
| Deckeldichtung | zu400505 |
| **Gehäuse** | |
| Deckel mit Sichtfenster | zu400509 |
| Sonnenschutzhaube (Edelstahl 1.4301/ 304) | zu400510 |
| **Divers** | |
| Rückschlagventil | zu400520 |
| Spannschlüssel für 100 mm/ 4" und 150 mm/ 6" Ausrichteinheit | zu400521 |
| Inbusschlüssel 3 mm für 100 mm/ 4" und 150 mm/ 6" Ausrichteinheit | zu400522 |

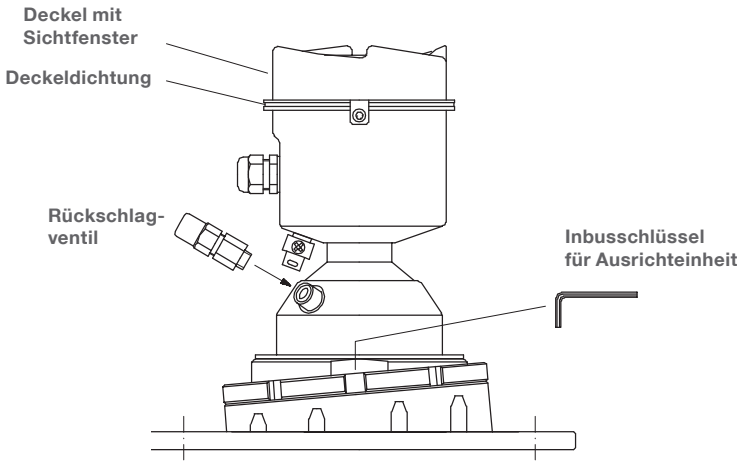


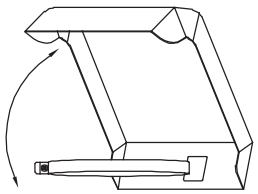


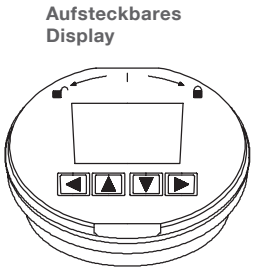

LEVEL. UP TO THE MAX.

# NR 4000 Zubehör

## Montagematerial

**Montagebügel** (1)
Material 1.4404 (316L). Benötigte Gegenmutter G1" aus PP ist bei Sensor NR 4100 bereits mitgeliefert
Incl.: 4 Schrauben ø6 x 40 mm, Unterlegscheiben, Dübel ø8 x 40 mm
Geeignet für Montage im Ex-Bereich (3)

| | | |
|---|---|---|
| **zu400454** | Montagebügel, vertikal schwenkbar | L=80mm (3.2") |
| **zu400455** | Montagebügel, vertikal schwenkbar | L=200mm (7.9") |

**Montageplatten Rechteck** (1)
Behälterdruck max. 0,1 bar (1.45 psi).
Benötigte Gegenmutter G1" aus PP ist bei Sensor NR 4100 bereits mitgeliefert
Incl. Flachdichtung zwischen Montageplatte und G 1" Prozessanschluss
Nicht vorgesehen für Montage im Ex-Bereich

| | Montageplatte Rechteck: | Material: | Passende Schrauben für Behälterflansch (nicht beinhaltet): |
|---|---|---|---|
| **zu400461** | Passend auf DN80 / 3" | 1.4404 (316L) | M16x60 (4 Stück) |
| **zu400462** | Passend auf DN100 / 4" | 1.4404 (316L) | M16x60 (4 Stück) |
| **zu400463** | Passend auf DN150 / 6" | 1.4404 (316L) | M20x80 (4 Stück) |

**Montageflansche Rechteck** (1) (2)
Temperaturbereich -40 … 80 °C (-40 … 176 °F), Behälterdruck max. 0,1 bar (1.45 psi)

Incl. Flachdichtung zwischen Montageplatte und G 1" Prozessanschluss
Nicht vorgesehen für Montage im Ex-Bereich

| | Montageflansch Rechteck: | Material: | Passende Schrauben für Behälterflansch (nicht beinhaltet): |
|---|---|---|---|
| **zu400465** | Passend auf DN80 / 3" | PP | M16x60 (4 Stück) |
| **zu400466** | Passend auf DN100 / 4" | PP | M16x60 (4 Stück) |
| **zu400467** | Passend auf DN150 / 6" | PP | M20x80 (4 Stück) |

**Schwenkhalterung**
Zur Ausrichtung der Antenne im Schüttgut
Temperaturbereich -40 … 80 °C (-40 … 176 °F), Behälterdruck max. 0,1 bar (1.45 psi)
Nicht vorgesehen für Montage im Ex-Bereich

| | Schwenkhalterung: | Innengewinde: | Material: | Passende Schrauben f. Behälterflansch (nicht beinhaltet): |
|---|---|---|---|---|
| **zu400470** | Passend auf DN80 / 3" | G 1" | PP GF30 | M16x60 (4 Stück) |
| **zu400471** | Passend auf DN100 / 4" | G 1" | PP GF30 | M16x60 (4 Stück) |
| **zu400472** | Passend auf DN80 / 3" | NPT 1" | PP GF30 | M16x60 (4 Stück) |
| **zu400473** | Passend auf DN100 / 4" | NPT 1" | PP GF30 | M16x60 (4 Stück) |

**Normflansche** (1) (2)
DN Flansche: Form A (glatte Dichtfläche), ASME Flansche: mit Dichtleiste
Geeignet für Montage im Ex-Bereich (3)

| | Flansch: | Material: | Passende Schrauben für Behälterflansch (nicht beinhaltet): |
|---|---|---|---|
| **zu400480** | DN80 PN6, EN 1092-1 | 1.4541 (321) | M16x60 (4 Stück) |
| **zu400481** | DN80 PN6, EN 1092-1 | 1.4404 (316L) | M16x60 (4 Stück) |
| **zu400482** | DN80 PN16, EN 1092-1 | 1.4541 (321) | M16x60 (8 Stück) |
| **zu400483** | DN80 PN16, EN 1092-1 | 1.4404 (316L) | M16x60 (8 Stück) |
| **zu400484** | DN100 PN6, EN 1092-1 | 1.4541 (321) | M16x60 (4 Stück) |
| **zu400485** | DN100 PN6, EN 1092-1 | 1.4404 (316L) | M16x60 (4 Stück) |
| **zu400486** | DN100 PN16, EN 1092-1 | 1.4541 (321) | M16x60 (8 Stück) |
| **zu400487** | DN100 PN16, EN 1092-1 | 1.4404 (316L) | M16x60 (8 Stück) |
| **zu400488** | DN150 PN6, EN 1092-1 | 1.4541 (321) | M16x60 (8 Stück) |
| **zu400489** | DN150 PN6, EN 1092-1 | 1.4404 (316L) | M16x60 (8 Stück) |
| **zu400490** | DN150 PN16, EN 1092-1 | 1.4541 (321) | M20x80 (8 Stück) |
| **zu400491** | DN150 PN16, EN 1092-1 | 1.4404 (316L) | M20x80 (8 Stück) |
| **zu400494** | 3" 150lbs ASME B16.5 | 1.4541 (321) | M16x100 (4 Stück) |
| **zu400495** | 3" 150lbs ASME B16.5 | 1.4404 (316L) | M16x100 (4 Stück) |
| **zu400496** | 4" 150lbs ASME B16.5 | 1.4541 (321) | M16x100 (8 Stück) |
| **zu400497** | 4" 150lbs ASME B16.5 | 1.4404 (316L) | M16x100 (8 Stück) |
| **zu400498** | 6" 150lbs ASME B16.5 | 1.4541 (321) | M20x80 (8 Stück) |
| **zu400499** | 6" 150lbs ASME B16.5 | 1.4404 (316L) | M20x80 (8 Stück) |

LEVEL. UP TO THE MAX.

# NR 4000 Zubehör

### Schrauben für Flanschbefestigung

Geeignet für Montage im Ex-Bereich [3]

| | | Schrauben: | Muttern: | Unterlegscheiben: | Material: |
|---|---|---|---|---|---|
| **zu107002** | M12 x 60 | 4 Stück | 4 Stück | 8 Stück | Edelstahl |
| **zu107000** | M16 x 60 | 4 Stück | 4 Stück | 8 Stück | Edelstahl |
| **zu107010** | M16 x 60 | 8 Stück | 8 Stück | 16 Stück | Edelstahl |
| **zu107011** | M16 x 100 | 4 Stück | 4 Stück | 8 Stück | Edelstahl |
| **zu107012** | M16 x 100 | 8 Stück | 8 Stück | 16 Stück | Edelstahl |
| **zu107020** | M20 x 60 | 8 Stück | 8 Stück | 16 Stück | Edelstahl |
| **zu107018** | M20 x 80 | 4 Stück | 4 Stück | 8 Stück | Edelstahl |
| **zu107019** | M20 x 80 | 8 Stück | 8 Stück | 16 Stück | Edelstahl |

### Flanschdichtungen

Passend für Montageplatten, Montageflansche, Normflansche EN 1092-1 (PN6, PN16), ASME B16.5 (150 lbs)
Temperaturbereich -40 … 200 °C (-40 … 392 °F)
Nicht vorgesehen für Montage im Ex-Bereich

| | Flanschdichtung: | Material: |
|---|---|---|
| **di300145** | DN80 / 3" | AFM30 |
| **di300123** | DN80 / 3" | Silikon |
| **di300146** | DN100 / 4" | AFM30 |
| **di300124** | DN100 / 4" | Silikon |
| **di300147** | DN150 / 6" | AFM30 |
| **di300126** | DN150 / 6" | Silikon |

[1] Passend für Prozessanschluss NR 4100 mit Gewinde G 1" DIN ISO 228-1 (Pos.6 D).

[2] Flansche werden mit G 1" Gewinde geliefert. Sie werden auf G 1" Prozessanschluss des NR 4100 aufgeschraubt. Dichtung Flansch zu G 1" Prozessanschluss erfolgt über mitgelieferte Flachdichtung.

[3] Montage bei Ex-Anwendungen: Die Teile sind fachgerecht zu montieren sowie nach den national gültigen Vorschriften zu installieren z. B. Projektierung und Errichtung entsprechend der IEC/EN 60079-14. Die Bewertung erfolgt durch den Errichter oder Betreiber.

## Ergänzende Produkte (von Fremdhersteller)

**Klemmenbox / Leitungsverbinder zur Verlängerung NR 4100 Anschlusskabel**
Inclusive 2 Kabelverschraubungen und Anschlussklemmen

| Möglicher Hersteller | Produkt | Serie | Typ | Schutzart | Für Montage im Ex Bereich |
|---|---|---|---|---|---|
| Steute | Klemmenbox | Ex AD | Ex AD 85 e MK4 3xM20 | Ex t | Zone 21 |
| | | | Ex AD 85 i MK4 3xM20 | Ex i | Zone 1 |
| Stahl | Klemmenbox | 8102 | 8102/21-32 | Ex t | Zone 21 |
| | | | 8102/22-32 | Ex i | Zone 1 |
| Bartec | Klemmenbox | 07-53 | 07-5311-9014 | Ex t | Zone 21 |
| | | | 07-5312-9014 | Ex i | Zone 1 |
| Phoenix Contact | Leitungsverbinder | Quickon | 1414696 | IP66/68 | - |

**Trennbarriere**
Zur Versorgung des NR 4100 mit Schutzart Eigensicherheit.
Anschlussspannung 18-30V DC, Übertragung 4-20mA/4-20mA, galvanische Trennung

| Möglicher Hersteller | Produkt / Serie | Typ | Anzahl Kanäle | Schutzart | Ex Kennwerte für Anschluss NR 4100 (Feldseite) |
|---|---|---|---|---|---|
| Pepperl und Fuchs | Trennbarriere, K-System Transmitter Speisegerät | KCD2-STC-Ex1 | 1 | [Ex ia Ga] [Ex ia Da] | $U_0$=25,2 V $I_0$=100 mA $P_0$=630mW |
| | | KFD2-STC5-Ex2 | 2 | [Ex ia Ga] [Ex ia Da] | $U_0$=26,2 V $I_0$=115 mA $P_0$=784mW |



010523

LEVEL. UP TO THE MAX.

# NR 4000 Zubehör

## Montagebügel

### Montagebügel, vertikal schwenkbar

Artikelnummer: zu400454, zu400455

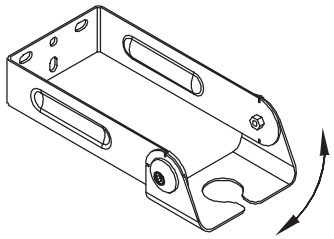

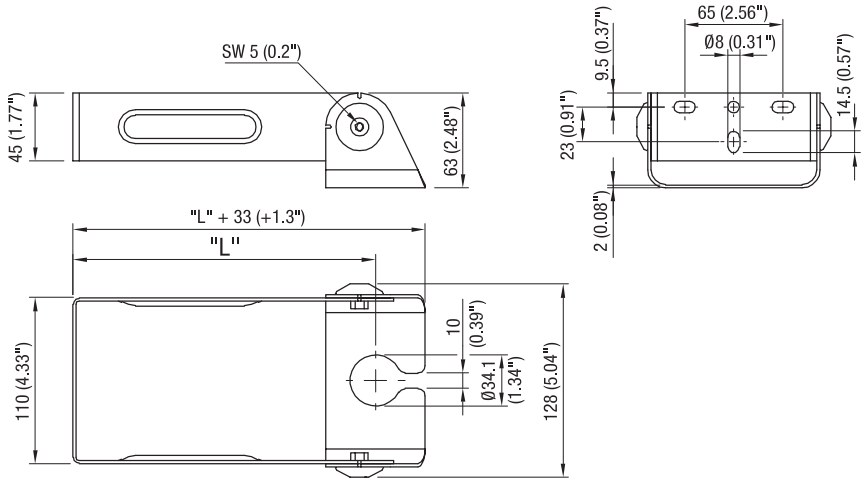


## Montageplatten

### Montageplatte Rechteck, 1.4404 (316L), 2 .. 3mm (0.08 .. 0.12")

| Artikel-nummer | d2 mm (Inch) | Lk min. mm (Inch) | Lk max. mm (Inch) | D mm (Inch) | Dicke T mm (Inch) | Passt auf folgende Behälterflansche |
|---|---|---|---|---|---|---|
| zu400461 | 19,1 (0.75) | 150,0 (5.90) | 160,0 (6.3) | 150,0 (5.90) | 2 (0.08) | DN80 PN6 EN 1092-1<br>DN80 PN16 EN 1092-1<br>3" ASME B16.5 150 lb |
| zu400462 | 19,1 (0.75) | 170,0 (6.69) | 190,5 (7.5) | 170,0 (6.69) | 2 (0.08) | DN100 PN6 EN 1092-1<br>DN100 PN16 EN 1092-1<br>4" ASME B16.5 150 lb |
| zu400463 | 21,0 (0.82) | 225,0 (8.86) | 241,3 (9.5) | 215,0 (8.46) | 3 (0.12) | DN150 PN6 EN 1092-1<br>DN150 PN16 EN 1092-1<br>6" ASME B16.5 150 lb |

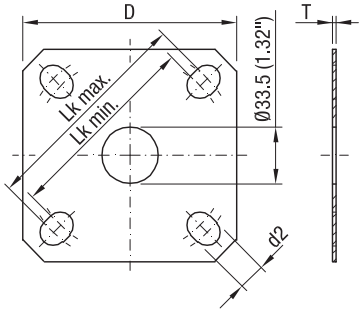


## Montageflansche

### Montageflansch Rechteck, PP, 10 .. 18mm (0.39 .. 0.71")

| Artikel-nummer | d2 mm (Inch) | Lk min. mm (Inch) | Lk max. mm (Inch) | D mm (Inch) | Dicke T mm (Inch) | Passt auf folgende Behälterflansche |
|---|---|---|---|---|---|---|
| zu400465 | 19,1 (0.75) | 150,0 (5.90) | 160,0 (6.3) | 150,0 (5.90) | 10...12 (0.39...0.47) | DN80 PN6 EN 1092-1<br>DN80 PN16 EN 1092-1<br>3" ASME B16.5 150 lb |
| zu400466 | 19,1 (0.75) | 170,0 (6.69) | 190,5 (7.5) | 170,0 (6.69) | 10...12 (0.39...0.47) | DN100 PN6 EN 1092-1<br>DN100 PN16 EN 1092-1<br>4" ASME B16.5 150 lb |
| zu400467 | 21,0 (0.82) | 225,0 (8.86) | 241,3 (9.5) | 215,0 (8.46) | 15...18 (0.59...0.71) | DN150 PN6 EN 1092-1<br>DN150 PN16 EN 1092-1<br>6" ASME B16.5 150 lb |

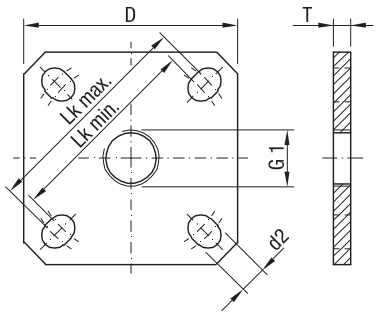

LEVEL. UP TO THE MAX.

# NR 4000 Zubehör

## Normflansche

| Artikel-nummer | Bezeich-nung | Anzahl Bohrung-en | d2 mm (Inch) | Lk mm (Inch) | D mm (Inch) | T (Dicke) mm (Inch) |
|---|---|---|---|---|---|---|
| zu400480/ -481 | DN80 PN6 | 4 | 18,0 (0.71) | 150,0 (5.91) | 190,0 (7.48) | 16,0 (0.63) |
| zu400482/ -483 | DN80 PN16 | 8 | 18,0 (0.71) | 160,0 (6.3) | 200,0 (7.87) | 20,0 (0.79) |
| zu400484/ -485 | DN100 PN6 | 4 | 18,0 (0.71) | 170,0 (6.69) | 210,0 (8.27) | 16,0 (0.63) |
| zu400486/ -487 | DN100 PN16 | 8 | 18,0 (0.71) | 180,0 (7.09) | 220,0 (8.66) | 20,0 (0.79) |
| zu400488/ -489 | DN150 PN6 | 8 | 18,0 (0.71) | 225 (8.85) | 265 (10.43) | 18,0 (0.71) |
| zu400490/ -491 | DN150 PN16 | 8 | 22,0 (0.87) | 240,0 (9.45) | 285,0 (11.2) | 22,0 (0.87) |
| zu400494/ -495 | ASME 3" 150 lbs | 4 | 19,1 (0.75) | 152,4 (6.01) | 190,5 (7.5) | 23,9 (0.94) |
| zu400496/ -497 | ASME 4" 150 lbs | 8 | 19,1 (0.75) | 190,5 (7.5) | 228,6 (9.0) | 23,9 (0.94) |
| zu400498/ -499 | ASME 6" 150 lbs | 8 | 22,2 (0.87) | 241,3 (9.5) | 279,4 (11.0) | 25,4 (1.0) |

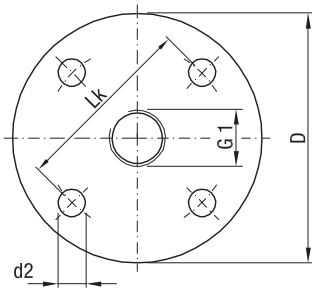


ASME Flansche Dichtleiste:

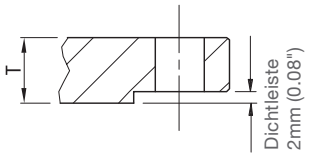


DN Flansche: EN 1092-1 Form A, glatte Dichtfläche
ASME Flansche: B16.5 mit Dichtleiste

# NR 4000 Zubehör

## Schwenkhalterung

| Schwenkhalterung Artikelnummer | Passt auf Behälterflansch | Innengewinde zur Befestigung NR 4100 | Passender NR 4100 |
|---|---|---|---|
| zu400470 | DN80 PN6 - PN40 EN 1092-1<br>3" ASME B16.5 150 lb | G1" | Mit Gewinde G 1" DIN ISO 228-1 (Pos.6 D) |
| zu400471 | DN100 PN6 - PN16 EN 1092-1<br>4" ASME B16.5 150 lb | G1" | Mit Gewinde G 1" DIN ISO 228-1 (Pos.6 D) |
| zu400472 | DN80 PN6 - PN40 EN 1092-1<br>3" ASME B16.5 150 lb | NPT 1" | Mit Gewinde NPT 1" ANSI B 1.20.1 (Pos.6 E) |
| zu400473 | DN100 PN6 - PN16 EN 1092-1<br>4" ASME B16.5 150 lb | NPT 1" | Mit Gewinde NPT 1" ANSI B 1.20.1 (Pos.6 E) |

### Schwenkhalterung

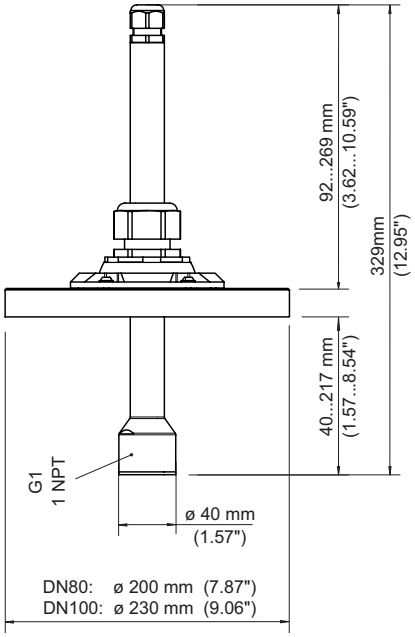


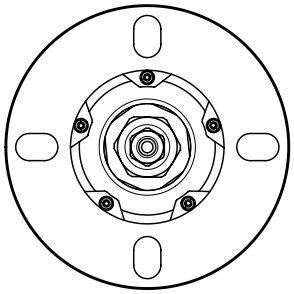

Die Schwenkhalterung erlaubt die Ausrichtung des Sensors. Es läßt sich ein Winkel von 0° bis 13° stufenlos einstellen. die vertikale Verstellung beträgt 0 bis 177mm (7.0").

### Montage

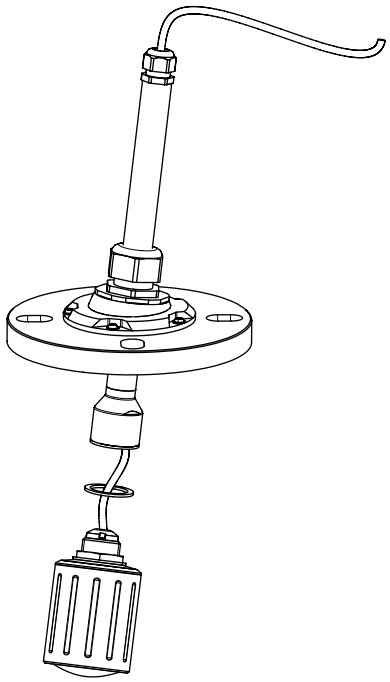

1. Die mit dem Sensor mitgelieferte Gegenmutter lösen und entfernen. Die Gegenmutter wird nicht mehr benötigt.

2. Mitgelieferte Dichtung (nur bei G-Gewinde) auf Anschlusskabel auffädeln und Dichtung auf Sensor platzieren.

3. Anschlusskabel des Sensors von unten vollständig durch das Rohr der Ausrichtvorrichtung führen.

4. Sensor einschrauben (Drehmoment: maximal 5 Nm).

5. Obere Kabelverschraubung fest anziehen.

6. Ausrichtvorrichtung auf Behälter-Flansch platzieren und befestigen.Dabei auf korrekten Sitz der Dichtung achten.

7. Vertikale Position des Sensors einstellen:
Untere Kabelverschraubung lösen, Rohr verschieben und untere Kabelverschraubung wieder anziehen.

8. Neigung des Sensors einstellen:
Schrauben lösen, Neigung des Sensors einstellen und Schrauben wieder anziehen. Die Schrauben dabei immer abwechselnd schräg gegenüberliegend anziehen.

LEVEL. UP TO THE MAX.

# NR 7000 Zubehör

## Montagematerial

**Montagebügel** [1]
Material 1.4404 (316L)
Incl.: Gegenmutter G 1 1/2" aus PP, 4 Schrauben ø6 x 40 mm, Unterlegscheiben, Dübel ø8 x 40 mm
Geeignet für Montage im Ex-Bereich [3]

| | | |
|---|---|---|
| **zu400754** | Montagebügel, vertikal schwenkbar | L=80mm (3.2") |
| **zu400755** | Montagebügel, vertikal schwenkbar | L=200mm (7.9") |

**Montageplatten Rechteck** [1]
Behälterdruck max. 0,1 bar (1.45 psi)
Incl. Gegenmutter G 1 1/2" aus PP und Flachdichtung zwischen Montageplatte und G 1 1/2" Prozessanschluss
Nicht vorgesehen für Montage im Ex-Bereich

| | Montageplatte Rechteck: | Material: | Passende Schrauben für Behälterflansch (nicht beinhaltet): |
|---|---|---|---|
| **zu400761** | Passend auf DN80 / 3" | 1.4404 (316L) | M16x60 (4 Stück) |
| **zu400762** | Passend auf DN100 / 4" | 1.4404 (316L) | M16x60 (4 Stück) |
| **zu400763** | Passend auf DN150 / 6" | 1.4404 (316L) | M20x80 (4 Stück) |

**Montageflansche Rechteck** [1] [2]
Temperaturbereich -40 … 80 °C (-40 … 176 °F), Behälterdruck max. 0,1 bar (1.45 psi)

Nicht vorgesehen für Montage im Ex-Bereich

| | Montageflansch Rechteck: | Material: | Passende Schrauben für Behälterflansch (nicht beinhaltet): |
|---|---|---|---|
| **zu400764** | Passend auf DN50 / 2" | PP | M12x60 (4 Stück) |
| **zu400765** | Passend auf DN80 / 3" | PP | M16x60 (4 Stück) |
| **zu400766** | Passend auf DN100 / 4" | PP | M16x60 (4 Stück) |
| **zu400767** | Passend auf DN150 / 6" | PP | M20x80 (4 Stück) |

**Verstelldichtung** [1]
Zur Ausrichtung der Antenne im Schüttgut
Temperaturbereich -40 … 80 °C (-40 … 176 °F), Behälterdruck max. 0,1 bar (1.45 psi)
Verwendet in Kombination mit Montageflansch Rechteck
Nicht vorgesehen für Montage im Ex-Bereich

| | Verstelldichtung: | Material: | Passende Schrauben für Behälterflansch (nicht beinhaltet): |
|---|---|---|---|
| **zu400772** | Passend auf DN100 PN16 | EPDM | M14x100 (4 Stück) |
| **zu400773** | Passend auf DN150 PN16 | EPDM | M14x100 (4 Stück) |

**Normflansche** [1] [2]
DN Flansche: Form A (glatte Dichtfläche), ASME Flansche: mit Dichtleiste
Geeignet für Montage im Ex-Bereich [3]

| | Flansch: | Material: | Passende Schrauben für Behälterflansch: (nicht beinhaltet): |
|---|---|---|---|
| **zu400776** | DN50 PN6, EN 1092-1 | 1.4541 (321) | M12x60 (4 Stück) |
| **zu400777** | DN50 PN6, EN 1092-1 | 1.4404 (316L) | M12x60 (4 Stück) |
| **zu400778** | DN50 PN16, EN 1092-1 | 1.4541 (321) | M16x60 (4 Stück) |
| **zu400779** | DN50 PN16, EN 1092-1 | 1.4404 (316L) | M16x60 (4 Stück) |
| **zu400780** | DN80 PN6, EN 1092-1 | 1.4541 (321) | M16x60 (4 Stück) |
| **zu400781** | DN80 PN6, EN 1092-1 | 1.4404 (316L) | M16x60 (4 Stück) |
| **zu400782** | DN80 PN16, EN 1092-1 | 1.4541 (321) | M16x60 (8 Stück) |
| **zu400783** | DN80 PN16, EN 1092-1 | 1.4404 (316L) | M16x60 (8 Stück) |
| **zu400784** | DN100 PN6, EN 1092-1 | 1.4541 (321) | M16x60 (4 Stück) |
| **zu400785** | DN100 PN6, EN 1092-1 | 1.4404 (316L) | M16x60 (4 Stück) |
| **zu400786** | DN100 PN16, EN 1092-1 | 1.4541 (321) | M16x60 (8 Stück) |
| **zu400787** | DN100 PN16, EN 1092-1 | 1.4404 (316L) | M16x60 (8 Stück) |
| **zu400788** | DN150 PN6, EN 1092-1 | 1.4541 (321) | M16x60 (8 Stück) |
| **zu400789** | DN150 PN6, EN 1092-1 | 1.4404 (316L) | M16x60 (8 Stück) |
| **zu400790** | DN150 PN16, EN 1092-1 | 1.4541 (321) | M20x80 (8 Stück) |
| **zu400791** | DN150 PN16, EN 1092-1 | 1.4404 (316L) | M20x80 (8 Stück) |
| **zu400792** | 2" 150lbs ASME B16.5 | 1.4541 (321) | M16x60 (4 Stück) |
| **zu400793** | 2" 150lbs ASME B16.5 | 1.4404 (316L) | M16x60 (4 Stück) |
| **zu400794** | 3" 150lbs ASME B16.5 | 1.4541 (321) | M16x100 (4 Stück) |
| **zu400795** | 3" 150lbs ASME B16.5 | 1.4404 (316L) | M16x100 (4 Stück) |
| **zu400796** | 4" 150lbs ASME B16.5 | 1.4541 (321) | M16x100 (8 Stück) |
| **zu400797** | 4" 150lbs ASME B16.5 | 1.4404 (316L) | M16x100 (8 Stück) |
| **zu400798** | 6" 150lbs ASME B16.5 | 1.4541 (321) | M20x80 (8 Stück) |
| **zu400799** | 6" 150lbs ASME B16.5 | 1.4404 (316L) | M20x80 (8 Stück) |

LEVEL. UP TO THE MAX.

# NR 7000 Zubehör

### Schrauben für Flanschbefestigung

Geeignet für Montage im Ex-Bereich [3]

| | | Schrauben: | Muttern: | Unterlegscheiben: | Material: |
|---|---|---|---|---|---|
| **zu107002** | M12 x 60 | 4 Stück | 4 Stück | 8 Stück | Edelstahl |
| **zu107005** | M14 x 100 | 4 Stück | 4 Stück | 8 Stück | Edelstahl |
| **zu107000** | M16 x 60 | 4 Stück | 4 Stück | 8 Stück | Edelstahl |
| **zu107010** | M16 x 60 | 8 Stück | 8 Stück | 16 Stück | Edelstahl |
| **zu107011** | M16 x 100 | 4 Stück | 4 Stück | 8 Stück | Edelstahl |
| **zu107012** | M16 x 100 | 8 Stück | 8 Stück | 16 Stück | Edelstahl |
| **zu107020** | M20 x 60 | 8 Stück | 8 Stück | 16 Stück | Edelstahl |
| **zu107018** | M20 x 80 | 4 Stück | 4 Stück | 8 Stück | Edelstahl |
| **zu107019** | M20 x 80 | 8 Stück | 8 Stück | 16 Stück | Edelstahl |

### Flanschdichtungen

Passend für Montageplatten, Montageflansche, Normflansche EN 1092-1 (PN6, PN16), ASME B16.5 (150 lb)
Temperaturbereich -40 … 200 °C (-40 … 392 °F)
Nicht vorgesehen für Montage im Ex-Bereich

| | Flanschdichtung: | Material: |
|---|---|---|
| **di300134** | DN50 / 2" | AFM30 |
| **di300122** | DN50 / 2" | Silikon |
| **di300145** | DN80 / 3" | AFM30 |
| **di300123** | DN80 / 3" | Silikon |
| **di300146** | DN100 / 4" | AFM30 |
| **di300124** | DN100 / 4" | Silikon |
| **di300147** | DN150 / 6" | AFM30 |
| **di300126** | DN150 / 6" | Silikon |

### Hygieneverschraubungen (Adapter) [1]

Geeignet für Montage im Ex-Bereich [3]

| | |
|---|---|
| **zu400705** | Triclamp DN50 (2") DIN 32676 Typ A (DIN 11851), DIN 32676 Typ C (ASME BPE 2009), 1.4404 (316L) |
| **zu400706** | Triclamp DN60,3 (2 1/2") DIN 32676 Typ B (DIN 11851), DIN 32676 Typ C (ASME BPE 2009), 1.4404(316L) |
| **zu400707** | Triclamp DN65 (3") DIN 32676 Typ A (DIN 11851), DIN 32676 Typ C (ASME BPE 2009), 1.4404 (316L) |
| **zu400708** | Bundstutzen für Rohrverschraubung DN50 DIN 11851, 1.4404 (316L) |
| **zu400709** | Bundstutzen für Rohrverschraubung DN65 DIN 11851, 1.4404 (316L) |

[1] Passend für Prozessanschluss NR 7000 mit Gewinde G 1 1/2" DIN ISO 228-1 (Pos.6 A).

[2] Flansche werden mit G 1 1/2" Gewinde geliefert. Sie werden auf den G 1 1/2" Prozessanschluss des NR 7000 aufgeschraubt. Dichtung Flansch zu G 1 1/2" Prozessanschluss erfolgt über mitgelieferte Flachdichtung.

[3] Montage bei Ex-Anwendungen: Die Teile sind fachgerecht zu montieren sowie nach den national gültigen Vorschriften zu installieren z. B. Projektierung und Errichtung entsprechend der IEC/EN 60079-14. Die Bewertung erfolgt durch den Errichter oder Betreiber.

## Ergänzende Produkte (von Fremdhersteller)

**Trennbarriere**
Zur Versorgung des NR 7200 mit Schutzart Eigensicherheit.
Anschlussspannung 18-30V DC, Übertragung 4-20mA/4-20mA, galvanische Trennung

| Möglicher Hersteller | Produkt / Serie | Typ | Anzahl Kanäle | Schutzart | Ex Kennwerte für Anschluss NR 7200 (Feldseite) |
|---|---|---|---|---|---|
| Pepperl+Fuchs | Trennbarriere, K-System Transmitter Speisegerät | KCD2-STC-Ex1 | 1 | [Ex ia Ga] [Ex ia Da] | $U_0$=25,2 V $I_0$=100 mA $P_0$=630mW |
| | | KFD2-STC5-Ex2 | 2 | [Ex ia Ga] [Ex ia Da] | $U_0$=26,2 V $I_0$=115 mA $P_0$=784mW |

# NR 7000 Zubehör

## Montagebügel

### Montagebügel, vertikal schwenkbar

Artikelnummer: zu400754, zu400755

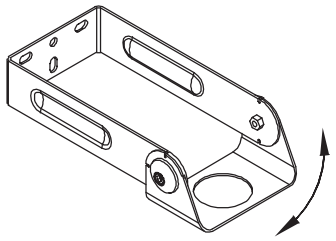

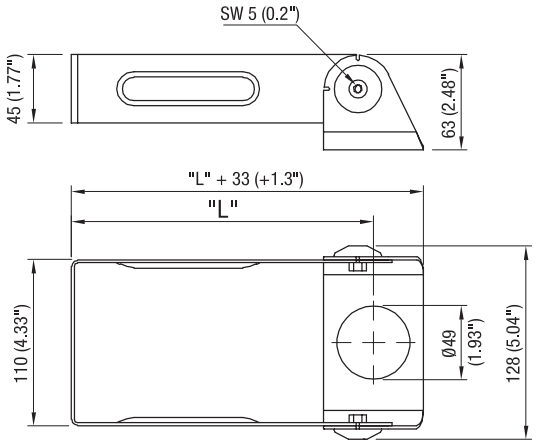


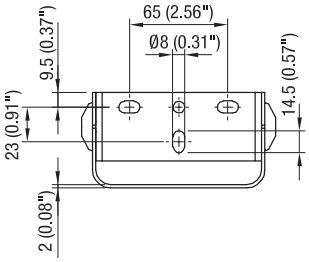


## Montageplatten

### Montageplatte Rechteck, 1.4404 (316L), 2 .. 3mm (0.08 .. 0.12")

| Artikel-nummer | d2 mm (Inch) | Lk min. mm (Inch) | Lk max. mm (Inch) | D mm (Inch) | Dicke T mm (Inch) | Passt auf folgende Behälterflansche |
|---|---|---|---|---|---|---|
| zu400761 | 19,1 (0.75) | 150,0 (5.90) | 160,0 (6.3) | 150,0 (5.90) | 2 (0.08) | DN80 PN6 EN 1092-1<br>DN80 PN16 EN 1092-1<br>3" ASME B16.5 150 lb |
| zu400762 | 19,1 (0.75) | 170,0 (6.69) | 190,5 (7.5) | 170,0 (6.69) | 2 (0.08) | DN100 PN6 EN 1092-1<br>DN100 PN16 EN 1092-1<br>4" ASME B16.5 150 lb |
| zu400763 | 21,0 (0.82) | 225,0 (8.86) | 241,3 (9.5) | 215,0 (8.46) | 3 (0.12) | DN150 PN6 EN 1092-1<br>DN150 PN16 EN 1092-1<br>6" ASME B16.5 150 lb |

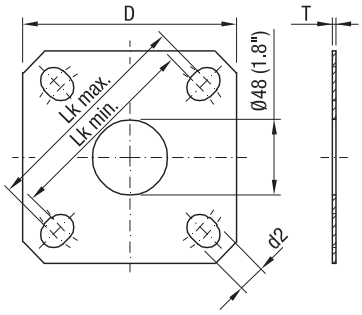


## Montageflansche

### Montageflansch Rechteck, PP, 10 .. 18mm (0.39 .. 0.71")

| Artikel-nummer | d2 mm (Inch) | Lk min. mm (Inch) | Lk max. mm (Inch) | D mm (Inch) | T (Dicke) mm (Inch) | Passt auf Behälterflansche |
|---|---|---|---|---|---|---|
| zu400764 | 19,1 (0.75) | 110,0 (4.33) | 125,0 (4.92) | 125,0 (4.92) | 10...12 (0.39...0.47) | DN50 PN6 EN 1092-1<br>DN50 PN16 EN 1092-1<br>2" ASME B16.5 (150 lb) |
| zu400765 | 19,1 (0.75) | 150,0 (5.90) | 160,0 (6.3) | 150,0 (5.90) | 10...12 (0.39...0.47) | DN80 PN6 EN 1092-1<br>DN80 PN16 EN 1092-1<br>3" ASME B16.5 150 lb |
| zu400766 | 19,1 (0.75) | 170,0 (6.69) | 190,5 (7.5) | 170,0 (6.69) | 10...12 (0.39...0.47) | DN100 PN6 EN 1092-1<br>DN100 PN16 EN 1092-1<br>4" ASME B16.5 150 lb |
| zu400767 | 21,0 (0.82) | 225,0 (8.86) | 241,3 (9.5) | 215,0 (8.46) | 15...18 (0.59...0.71) | DN150 PN6 EN 1092-1<br>DN150 PN16 EN 1092-1<br>6" ASME B16.5 150 lb |

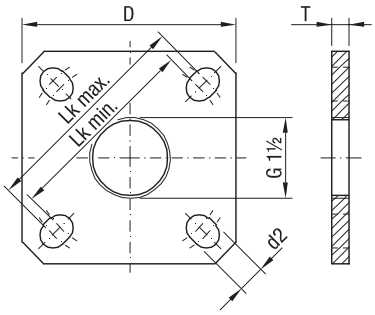

# NR 7000 Zubehör

## Verstelldichtung

| Verstelldichtung Artikelnummer | d1 mm (Inch) | d2 mm (Inch) | b mm (Inch) | b max mm (Inch) | b min mm (Inch) | Passender Montageflansch Rechteck | Passt auf Behälterflansch |
|---|---|---|---|---|---|---|---|
| zu400772 | 115,0 (4.53) | 162,0 (6.34) | 24 (0.94) | 33 (1.30) | 14 (0.55) | zu400766 | DN100 PN16 EN 1092-1 |
| zu400773 | 169,0 (6.65) | 218,0 (8.58) | 27 (1.06) | 39 (1.54) | 14 (0.55) | zu400767 | DN150 PN16 EN 1092-1 |
| zu400774 | 115,0 (4.53) | 171,0 (6.73) | 24 (0.94) | 33 (1.30) | 14 (0.55) | zu400766 | 4" ASME B16.5 150 lb |
| zu400775 | 168,0 (6.61) | 219,0 (8.62) | 27 (1.06) | 39 (1.54) | 14 (0.55) | zu400767 | 6" ASME B16.5 150 lb |

### Verstelldichtung

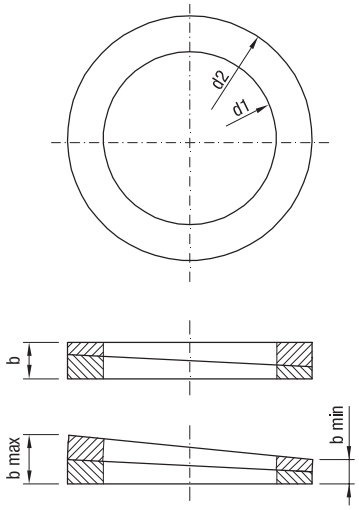


Die Verstelldichtung besteht aus einer oberen und unteren Scheibe, die gegeneinander verdrehbar sind. Es läßt sich dadurch ein Winkel von 0° bis 8° stufenlos einstellen.

### Montage

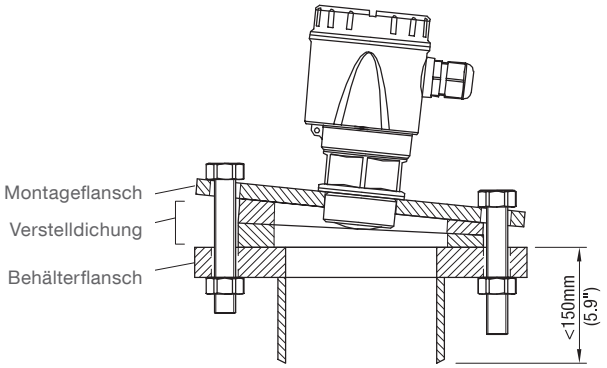


Die Verstelldichtung wird zwischen Montageflansch und Behälterflansch geklemmt.
Anzugsmoment der Schrauben 5-10Nm.
Beachten:

- Max. Stutzenlänge
- Fett oder Öl kann Dichtung schädigen.
- Mehrfachverwendung vermeiden, dies kann Dichheit beeinflussen.

LEVEL. UP TO THE MAX.

# NR 7000 Zubehör

## Normflansche

| Artikel-nummer | Bezeich-nung | Anzahl Bohrung-en | d2 mm (Inch) | Lk mm (Inch) | D mm (Inch) | T (Dicke) mm (Inch) |
|---|---|---|---|---|---|---|
| zu400776/ -777 | DN50 PN6 | 4 | 14,0 (0.55) | 110,0 (4.33) | 140,0 (5.51) | 14,0 (0.55) |
| zu400778/ -779 | DN50 PN16 | 4 | 18,0 (0.71) | 125,0 (4.92) | 165,0 (6.5) | 18,0 (0.71) |
| zu400780/ -781 | DN80 PN6 | 4 | 18,0 (0.71) | 150,0 (5.91) | 190,0 (7.48) | 16,0 (0.63) |
| zu400782/ -783 | DN80 PN16 | 8 | 18,0 (0.71) | 160,0 (6.3) | 200,0 (7.87) | 20,0 (0.79) |
| zu400784/ -785 | DN100 PN6 | 4 | 18,0 (0.71) | 170,0 (6.69) | 210,0 (8.27) | 16,0 (0.63) |
| zu400786/ -787 | DN100 PN16 | 8 | 18,0 (0.71) | 180,0 (7.09) | 220,0 (8.66) | 20,0 (0.79) |
| zu400788/ -789 | DN150 PN6 | 8 | 18,0 (0.71) | 225 (8.85) | 265 (10.43) | 18,0 (0.71) |
| zu400790/ -791 | DN150 PN16 | 8 | 22,0 (0.87) | 240,0 (9.45) | 285,0 (11.2) | 22,0 (0.87) |
| zu400792/ -793 | ASME 2" 150 lbs | 4 | 19,1 (0.75) | 120,7 (4.75) | 152,4 (6.01) | 19,1 (0.75) |
| zu400794/ -795 | ASME 3" 150 lbs | 4 | 19,1 (0.75) | 152,4 (6.01) | 190,5 (7.5) | 23,9 (0.94) |
| zu400796/ -797 | ASME 4" 150 lbs | 8 | 19,1 (0.75) | 190,5 (7.5) | 228,6 (9.0) | 23,9 (0.94) |
| zu400798/ -799 | ASME 6" 150 lbs | 8 | 22,2 (0.87) | 241,3 (9.5) | 279,4 (11.0) | 25,4 (1.0) |

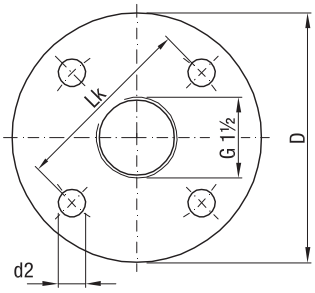


ASME Flansche Dichtleiste:

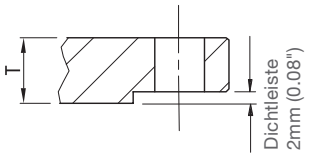


DN Flansche: EN 1092-1 Form A, glatte Dichtfläche
ASME Flansche: B16.5 mit Dichtleiste

## Hygieneverschraubungen (Adapter)

### Triclamp

Artikelnummer: zu400705

DN50 (2")

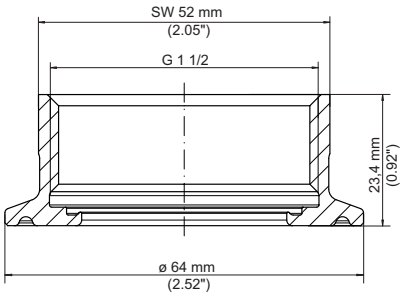


O-Ring Dichtung EPDM
-40 .. +80 °C (-40 .. +176 °F)
Ra < 0,76um

### Bundstutzen für Rohrverschraubung

Artikelnummer: zu400708

DN50

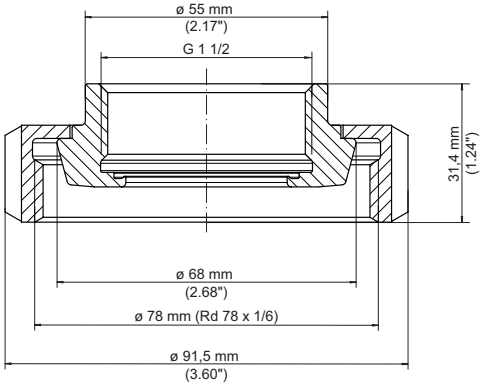


O-Ring Dichtung EPDM
-40 .. +80 °C (-40 .. +176 °F)

LEVEL. UP TO THE MAX.

## NR 7000 Ersatzteile

| | Ersatzteil Artikelnummer |
|---|---|
| Aufsteckbares Display (für NR 7200) | zu400713 |
| Gehäusedeckel blau (für NR 7100 und NR 7200 ohne aufsteckbarem Display) | zu400714 |
| Gehäusedeckel transparent (für NR 7200 mit aufsteckbarem Display) | zu400715 |
| Deckeldichtung (O-Ring) | zu400716 |
| Gegenmutter G 1 1 /2", Material PP | zu300182 |

**Aufsteckbares Display**

**Gehäusedeckel**

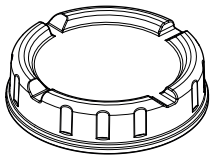

**Deckeldichtung**

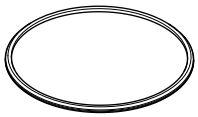

LEVEL. UP TO THE MAX.

# RF 3000 Ersatzteile

| | Passend zu Gerät/ Gerätecode | Ersatzteil Artikelnummer |
|---|---|---|
| **Elektronik** | | |
| Allspannung, Relais DPDT | Pos.3 L | pl407100 |
| **Abgesetztes Gehäuse** | | |
| Verlängerungskabel (spezielles Triaxialkabel), Preis je 1.000 mm (39.4") | Pos.13 x | zu400700 |
| Montagewinkel, 1.4301 (304) | Pos.14 x | zu400701 |
| **Bausatz Stabverlängerung, starr** | | |
| Für ø10 mm (ø0.39") Stab, Länge 400 mm (15.7"), 1.4404 (316L) | Pos.19 a | zu400710 |
| Für ø22 mm (ø0.87") Stab, Länge 400 mm (15.7"), 1.4404 (316L) | Pos.19 b | zu400711 |
| **Bausatz Stabverlängerung, flexibel (Pendelstab)** | | |
| Für ø10 mm (ø0.39") Stab, Länge 1.000 mm (39.4"), 1.4301/ 1.4305 (304/ 303) | Pos.20 a | zu400720 |
| **Bausatz Seilverlängerung** | | |
| Für ø10 mm (ø0.39") Stab, Seil ø4 mm (ø0.16"), Länge 2.000 mm (78.7"), 1.4301/1.4305 (304/303) | Pos.21 a | zu400730 |
| Für ø10 mm (ø0.39") Stab, Seil ø4 mm (ø0.16"), Länge 2.000 mm (78.7"), 1.4404 (316L)/ Seil 1.4401 (316) | Pos.21 b | zu400731 |
| Für ø22 mm (ø0.87") Stab, Seil ø8 mm (ø0.31"), Länge 2.000 mm (78.7"), 1.4404 (316L)/ Seil 1.4401 (316) | Pos.21 c | zu400732 |
| **Einzelteile für Seilausführung** | | |
| Seil ø4 mm (ø0.16"), 1.4401 (316), nicht beschichtet, Preis je 1.000 mm (39.4") | RF 3100 | zu400740 |
| Seil ø4 mm (ø0.16"), 1.4401 (316), beschichtet, Preis je 1.000 mm (39.4") | RF 3100 | zu400741 |
| Seilgewicht ø22 mm (ø0.87"), 1.4301/ 1.4305 (304/ 303) * | RF 3100 | zu400742 |
| Seilgewicht ø22 mm (ø0.87"), 1.4404 (316L) * | RF 3100 | zu400743 |
| Seilhalter ø22 mm (ø0.87"), 1.4301/ 1.4305 (304/ 303) * | RF 3100 | zu400744 |
| Seilhalter ø22 mm (ø0.87"), 1.4404 (316L) * | RF 3100 | zu400745 |
| Seil ø8 mm (ø0.31"), 1.4401 (316), nicht beschichtet, Preis je 1.000 mm (39.4") | RF 3200, RF 3300 | zu400746 |
| Seilgewicht ø35 mm (ø1.38"), 1.4301/ 1.4305 (304/ 303) * | RF 3200, RF 3300 | zu400747 |
| Seilgewicht ø35 mm (ø1.38"), 1.4404 (316L) * | RF 3200, RF 3300 | zu400748 |
| Seilhalter ø22 mm (ø0.87"), 1.4301/ 1.4305 (304/ 303) * | RF 3200, RF 3300 | zu400749 |
| Seilhalter ø22 mm (ø0.87"), 1.4404 (316L) * | RF 3200, RF 3300 | zu400750 |

* Lieferung einschl. Befestigungsteile

| | | |
|---|---|---|
| **Sechskantmutter** | | |
| G 1½" 1.4305 (303) | Pos.27 | zu300180 |
| G 1¼" 1.4305 (303) | Pos.27 | zu300181 |
| G 1" 1.4305 (303) | Pos.27 | zu200160 |
| G ¾" 1.4305 (303) | Pos.27 | zu200140 |
| M32 x 1,5 1.4305 (303) | Pos.27 | zu200130 |
| M30 x 1,5 1.4305 (303) | Pos.27 | zu200180 |
| **Wetterschutzhaube** | | |
| Für Standard Gehäuse | Pos.32 x | zu300232 |

LEVEL. UP TO THE MAX.

## RF 3000 Ersatzteile

**Seilgewicht ø22 RF3100**
zu400742 / zu400743
inkl. Befestigungsteile
(Gewindestifte)

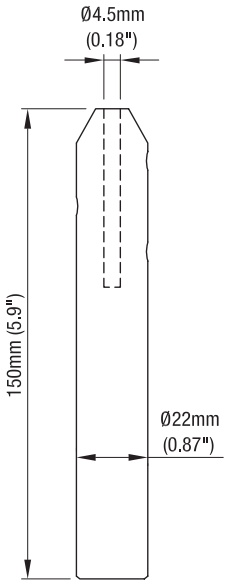


**Seilhalter ø22 RF3100**
zu400744 / zu400745
inkl. Befestigungsteile
(Spannhülse, Gewindestifte)

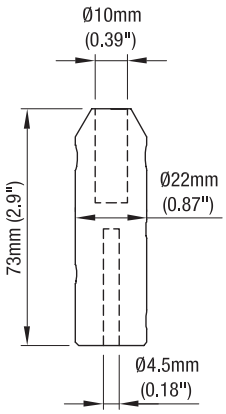


**Seilgewicht ø35 RF3200 / RF3300**
zu400747 / zu400748
inkl. Befestigungsteile
(Gewindestifte)

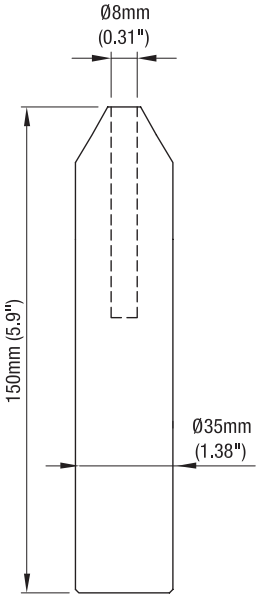


**Seilhalter ø22 RF3200 / RF3300**
zu400749 / zu400750
inkl. Befestigungsteile
(Gewindestifte)

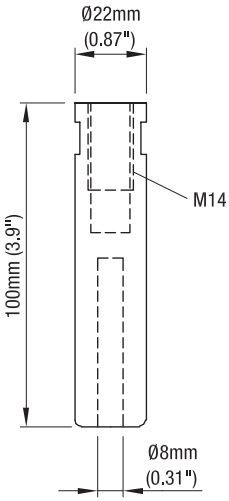

LEVEL. UP TO THE MAX.

## RF 8000 Zubehör

em440041 Kabelverschraubung M20 x 1,5 Ex-d

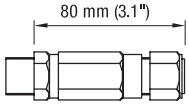


Zur Verwendung mit Version
Druckfest ATEX, TR-CU (Pos.2 T,L).
Type: Stahl T3CDS 246560

LEVEL. UP TO THE MAX.

# RF 8000 Ersatzteile

| | | | Passend zu Gerät/ Gerätecode | Ersatzteil-Artikelnummer |
|---|---|---|---|---|

### Elektronikmodul

Standard: Relais SPDT/ Transistor 12 ... 250 V AC/ DC
Digital: Profibus PA/ Transistor 12 ... 30 V DC (24 V eigensicher) LCD Display

| | | | | |
|---|---|---|---|---|
| Elektronikmodul | Standard | Für alle Stabausführungen und Seilausführungen "L"<=5 m | Pos.4 E | pl440200 |
| Elektronikmodul | Standard | Für Seilausführung "L">5 m | Pos.4 E Pos.8 Q,Z (>5 m) | pl440210 |
| Elektronikmodul | Digital | Für alle Stabausführungen und Seilausführungen "L"<=5 m | Pos.4 F | pl440220 |
| Elektronikmodul | Digital | Für Seilausführung "L">5 m | Pos.4 F Pos.8 Q,Z (>5 m) | pl440230 |
| Interne Sicherheitsbarriere (wird für Ex-Zulassungen benötigt) | | | Pos.4 E,F Pos.2 T,W,U,N,D | pl440060 |

### Stabverlängerungsbausatz

1.4404 (SS316L), einschließlich Befestigungsteile. Stab kann vom Kunden gekürzt werden. Angegebene Länge der Verlängerung "L" ergibt sich bei einer aktiven Schirmlänge von 125 mm. Falls erforderlich, kann der Stabverlängerungsbausatz an ein Gerät mit Seilverlängerung (im Austausch) montiert werden.

| | | | |
|---|---|---|---|
| "L"=350 mm (13.8") | Stablänge=180 mm (7.1") | Pos.8 A | zu440010 |
| "L"=500 mm (19.7") | Stablänge=330 mm (13.0") | Pos.8 B | zu440020 |
| "L"=750 mm (29.5") | Stablänge=580 mm (22.8") | Pos.8 C | zu440030 |
| "L"=1.000 mm (39.4") | Stablänge=830 mm (32.7") | Pos.8 D | zu440040 |

### Seilverlängerungsbausatz

1.4404 (SS316L), einschließlich Befestigungsteile. Seil kann vom Kunden gekürzt werden. Angegebene Länge der Verlängerung "L" ergibt sich bei einer aktiven Schirmlänge von 125 mm. Falls erforderlich, kann der Seilverlängerungsbausatz an ein Gerät mit Stabverlängerung (im Austausch) montiert werden.

| | | | |
|---|---|---|---|
| "L"=1 m (39.4") | Seil nicht PFA-ummantelt | Pos.8 P,Q,Z Pos.10 2 | zu440100 |
| "L"=5 m (197") | Seil nicht PFA-ummantelt | Pos.8 P,Q,Z Pos.10 2 | zu440110 |
| "L"=10 m (394") | Seil nicht PFA-ummantelt | Pos.8 P,Q,Z Pos.10 2 | zu440120 |
| "L"=20 m (787") | Seil nicht PFA-ummantelt | Pos.8 P,Q,Z Pos.10 2 | zu440130 |
| "L"=1 m (39.4") | Seil PFA-ummantelt | Pos.8 P,Q,Z Pos.10 3 | zu440200 |
| "L"=5 m (197") | Seil PFA-ummantelt | Pos.8 P,Q,Z Pos.10 3 | zu440210 |
| "L"=10 m (394") | Seil PFA-ummantelt | Pos.8 P,Q,Z Pos.10 3 | zu440220 |
| "L"=20 m (787") | Seil PFA-ummantelt | Pos.8 P,Q,Z Pos.10 3 | zu440230 |

### Seilgewicht

| | | |
|---|---|---|
| Einzelteil, 1.4404 (SS316L), für Anbau an Seil PFA-ummantelt und nicht PFA-ummantelt | Pos.8 P,Q,Z | zu440350 |

**Elektronikmodul Standard** | **Elektronikmodul Digital** | **Interne Sicherheitsbarriere** | **Stabverlänger-ungsbausatz** | **Seilverlänger-ungsbausatz** | **Seil-gewicht**

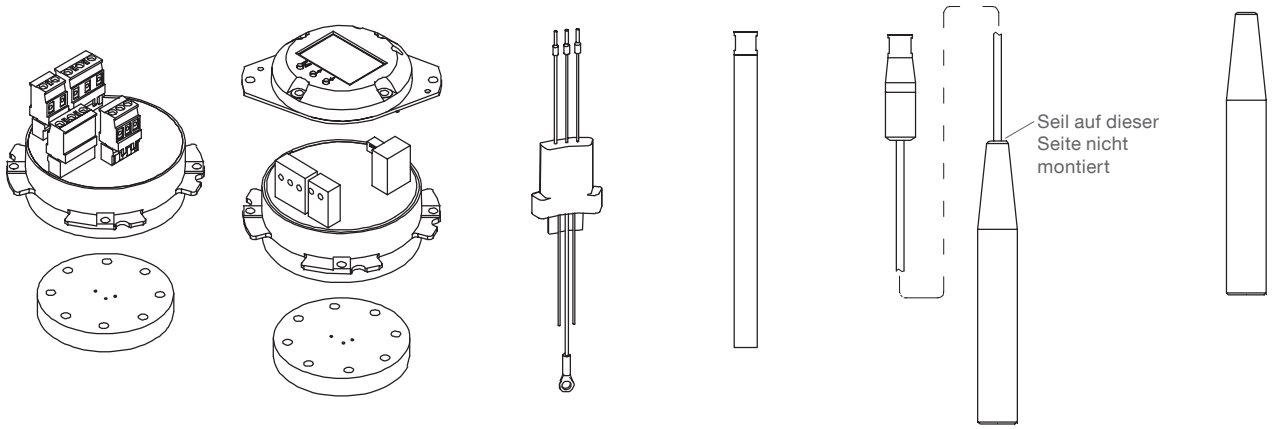

LEVEL. UP TO THE MAX.

# RN 3000 /6000 Ersatzteile

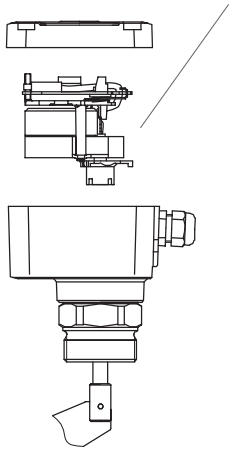

**Serie RN 3000 Motor/ Platine**

| Gerätecode | | | Spannung | Motor-Drehzahl | Ersatzteil Artikelnummer |
|---|---|---|---|---|---|
| Pos.5 Anschluss-spannung | Pos.25 x Laufüber-wachung | Pos.26 x Gehäuse-heizung | | | |
| A | - | - | 230 V AC | 1/min | gm402000 |
| S | - | - | | 5/min | gm403000 |
| B | - | - | 115 V AC | 1/min | gm402005 |
| T | - | - | | 5/min | gm403005 |
| C | - | - | 48 V AC | 1/min | gm402015 |
| U | - | - | | 5/min | gm403015 |
| D | - | - | 24 V AC | 1/min | gm402010 |
| V | - | - | | 5/min | gm403010 |
| E | - | - | 24 V DC | 1/min | gm402020 |
| W | - | - | | 5/min | gm403020 |
| G | - | - | 24 V DC PNP | 1/min | gm402026* |
| H | - | - | | 5/min | gm403026* |
| F | - | - | 24 V DC/ 22 .. 230 V AC Allspannung | 1/min | gm402038* |
| F | x | - | | 1/min | gm404038* ** |
| F | - | x | | 1/min | gm402039* |
| F | x | x | | 1/min | gm404039* ** |
| X | - | - | | 5/min | gm403038* |
| X | x | - | | 5/min | gm405038* ** |
| X | - | x | | 5/min | gm403039* |
| X | x | x | | 5/min | gm405039* ** |

* Diese Baugruppe erfordert einen höheren Gehäusedeckel als die anderen Baugruppen. Deswegen kann sie nicht in ein Gehäuse eingebaut werden, in dem vorher eine unterschiedliche Baugruppe verbaut war.

** Dieses Modul benötigt einen Sensor, der die Motordrehung überwacht. Der Sensor ist im Gehäuse verbaut. Das Modul kann daher nicht in ein Gehäuse eingebaut werden, in dem ein unterschiedliches Modul verbaut war.

LEVEL. UP TO THE MAX.

## RN 3000 /6000 Ersatzteile

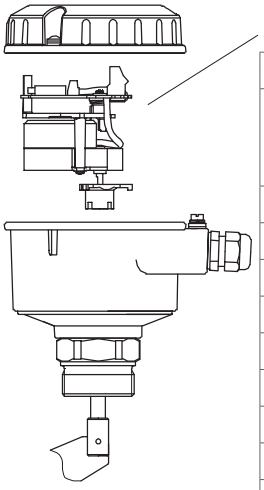

**Serie RN 6000 Motor/ Platine**

| Gerätecode | | | | Spannung | Motor-Drehzahl | Ersatzteil Artikelnummer |
|---|---|---|---|---|---|---|
| Pos. 5 Anschluss-spannung | Pos. 25b SIL 2** | Pos. 25x Laufüber-wachung | Pos. 26x Gehäuse-heizung | | | |
| A | - | - | - | 230 V AC | 1/min | gm412000 |
| S | - | - | - | | 5/min | gm413000 |
| B | - | - | - | 115 V AC | 1/min | gm412005 |
| T | - | - | - | | 5/min | gm413005 |
| C | - | - | - | 48 V AC | 1/min | gm412015 |
| U | - | - | - | | 5/min | gm413015 |
| D | - | - | - | 24 V AC | 1/min | gm412010 |
| V | - | - | - | | 5/min | gm413010 |
| E | - | - | - | 24 V DC | 1/min | gm412020 |
| W | - | - | - | | 5/min | gm413020 |
| F | - | - | - | 24 V DC/ 22 .. 230 V AC Allspannung | 1/min | gm412038 |
| F | - | x | - | | 1/min | gm414038* |
| F | - | - | x | | 1/min | gm412039 |
| F | - | x | x | | 1/min | gm414039* |
| X | - | - | - | | 5/min | gm413038 |
| X | - | x | - | | 5/min | gm415038* |
| X | - | - | x | | 5/min | gm413039 |
| X | - | x | x | | 5/min | gm415039* |

* Dieses Modul benötigt einen Sensor, der die Motordrehung überwacht. Der Sensor ist im Gehäuse verbaut. Das Modul kann daher nicht in ein Gehäuse eingebaut werden, in dem ein unterschiedliches Modul verbaut war.

** Module für Geräte mit SIL Ausführung müssen durch den Hersteller ersetzt werden.

LEVEL. UP TO THE MAX.

# RN 3000 /6000 Ersatzteile

| | Passend zu Gerät/ Gerätecode | Ersatzteil Artikelnummer |
|---|---|---|
| **Messflügel** (Lieferung inkl. Splint/ Kerbstift) | | |
| Muffenflügel 40 x 98 mm (1.4305) | Pos.10 A mit Pos.9 3 | fg400605 |
| Muffenflügel 40 x 98 mm (1.4404) | Pos.10 A mit Pos.9 7 | fg400502 |
| Muffenflügel 35 x 106 mm (1.4305) | Pos.10 D mit Pos.9 3 | fg400508 |
| Muffenflügel 35 x 106 mm (1.4404) | Pos.10 D mit Pos.9 7 | fg400509 |
| Muffenflügel 28 x 98 mm (1.4305) | Pos.10 R mit Pos.9 3 | fg400603 |
| Muffenflügel 28 x 98 mm (1.4404) | Pos.10 R mit Pos.9 7 | fg400604 |
| Muffenflügel 26 x 77 mm | Pos.10 J | fg400607 |
| Rechteck 50 x 98 mm | Pos.10 B | fg400610 |
| Rechteck 50 x 150 mm | Pos.10 C | fg400620 |
| Rechteck 50 x 250 mm | Pos.10 E | fg400630 |
| Rechteck 98 x 98 mm (1.4305) | Pos.10 F mit Pos.9 3 | fg400635 |
| Rechteck 98 x 98 mm (1.4404) | Pos.10 F mit Pos.9 7 | fg400032 |
| Rechteck 98 x 150 mm | Pos.10 G | fg400637 |
| Rechteck 98 x 250 mm | Pos.10 I | fg400650 |
| Klappflügel 98 x 200 mm doppelseitig (37 mm für G 1½" und G 1¼") (1.4305, max. 250°C) | Pos.10 K mit Pos.9 3 | fg400081 |
| Klappflügel 98 x 200 mm doppelseitig (37 mm für G 1½" und G 1¼") (1.4404, max. 250°C) | Pos.10 K mit Pos.9 7 | fg400087 |
| Klappflügel 98 x 200 mm doppelseitig (28mm für G 1" und M32) (1.4305, max. 250°C) | Pos.10 K mit Pos.9 3 | fg400085 |
| Klappflügel 98 x 100 mm einseitig (37mm für G 1½" und G 1¼") (1.4305, max. 250°C) | Pos.10 S mit Pos.9 3 | fg400084 |
| Klappflügel 98 x 100 mm einseitig (37 mm für G 1½" und G 1¼") (1.4404, max. 250°C) | Pos.10 S mit Pos.9 7 | fg400088 |
| Klappflügel 98 x 100 mm einseitig (28 mm für G 1" und M32) (1.4305, max. 250°C) | Pos.10 S mit Pos.9 3 | fg400086 |
| Gummiflügel 98 x 250 mm | Pos.10 M | fg400565 |
| Ausgeklinkt 40 x 80 mm | Pos.10 P | fg400614 |
| VT-Flügel | Pos.10 N | fg400026 |

**Auslegerteile**

| | | | |
|---|---|---|---|
| Verlängerung Welle ø10 mm: | um 50 mm | RN 3001/ 6001 | we400005 |
| (Lieferung inkl. Befestigungsteile) | um 100 mm | RN 3001/ 6001 | we401023 |
| | um 150 mm | RN 3001/ 6001 | we401025 |
| | um 200 mm | RN 3001/ 6001 | we401026 |
| Pendelwelle L=500 mm (Lieferung inkl. Befestigungsteile) | | RN 3001/ 6001/ Pos.36 | zu400131 |
| Pendelwelle L=1.000 mm (Lieferung inkl. Befestigungsteile) | | RN 3001/ 6001/ Pos.36 | zu400132 |
| Bausatz Seilverlängerung L=2.000 mm (bestehend aus 2 m Seil einzeln (zu400729) und Befestigungsteile (zu400110)) | | RN 3001/ 6001/ Pos.39 | zu400100 |
| Seil einzeln ø8 mm, Seilenden verschweißt, Preis pro Meter | | RN 3002/ 6002-Seil RN3001/ RN6001/ Pos.39 | zu400729 |
| Befestigungsteile für Bausatz Seilverlängerung | | RN3001/ RN6001/ Pos.39 | zu400110 |
| Seilgewicht ø30 mm (Lieferung inkl. Befestigungsteile) | | RN 3002/ 6002-Seil | we400720 |
| Seilhalter ø22 mm (für Ausführung Pos.1 C) (Lieferung inkl. Befestigungsteile) | | RN 3002/ 6002-Seil | we400700 |

LEVEL. UP TO THE MAX.

# RN 3000 /6000 Ersatzteile

| | Passend zu Gerät/ Gerätecode | Ersatzteil Artikelnummer |
|---|---|---|
| **Sechskantmuttern** | | |
| 1½" Aluminium | Pos.6 A | zu300170 |
| 1½" Edelstahl 1.4305 | Pos.6 A | zu300180 |
| 1¼" Aluminium | Pos.6 B | zu300171 |
| 1¼" Edelstahl 1.4305 | Pos.6 B | zu300181 |
| 1" Aluminium | Pos.6 C | zu200150 |
| 1" Edelstahl 1.4305 | Pos.6 C | zu200160 |
| M32 Aluminium | Pos.6 D | zu200120 |
| M32 Edelstahl 1.4305 | Pos.6 D | zu200130 |
| M30 Aluminium | Pos.6 E | zu200170 |
| M30 Edelstahl 1.4305 | Pos.6 E | zu200180 |

| | | |
|---|---|---|
| **Einschweißmuffen EHEDG** | | |
| Wandbündige Einschweißmuffe ø69/ G 1½" 1.4404 (316L) | Pos.29 d | bu400507 |

| | | |
|---|---|---|
| **Wetterschutzhaube** | | |
| RN 3000 (für niedrigeres Gehäuse, Maß H=66 mm) | Pos.21 x | zu300230 |
| RN 3000 (für höheres Gehäuse, Maß H=70 mm) | Pos.21 x | zu300232 |
| RN 6000 Standardgehäuse | Pos.21 x | zu300240 |

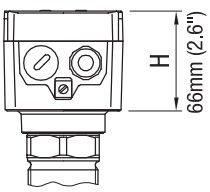


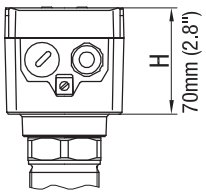

LEVEL. UP TO THE MAX.

## RN 4000 Ersatzteile

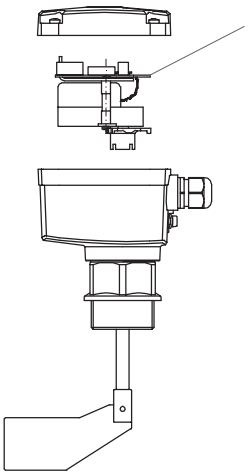


| Gerätecode | | | Spannung | Motor-Drehzahl | Ersatzteil Artikelnummer |
|---|---|---|---|---|---|
| Pos.3 Anschluss-spannung | Pos.25 x Laufüber-wachung | Pos.26 x Gehäuse-heizung | | | |
| A | - | - | 230 V AC | 1/min | gm402000 |
| S | - | - | | 5/min | gm403000 |
| B | - | - | 115 V AC | 1/min | gm402005 |
| T | - | - | | 5/min | gm403005 |
| C | - | - | 48 V AC | 1/min | gm402015 |
| U | - | - | | 5/min | gm403015 |
| D | - | - | 24 V AC | 1/min | gm402010 |
| V | - | - | | 5/min | gm403010 |
| E | - | - | 24 V DC | 1/min | gm402020 |
| W | - | - | | 5/min | gm403020 |
| G | - | - | 24 V DC PNP | 1/min | gm402026 |
| H | - | - | | 5/min | gm403026 |
| F | - | - | 24 V DC/ 22 ... 230 V AC Allspannung | 1/min | gm402038 |
| F | x | - | | 1/min | gm404038 ** |
| F | - | x | | 1/min | gm402039 |
| F | x | x | | 1/min | gm404039 ** |
| X | - | - | | 5/min | gm403038 |
| X | x | - | | 5/min | gm405038 ** |
| X | - | x | | 5/min | gm403039 |
| X | x | x | | 5/min | gm405039 ** |

** Dieses Modul erfordert einen Sensor, der die Motordrehung überwacht. Der Sensor ist im Gehäuse verbaut.
Das Modul kann daher nicht in ein Gehäuse eingebaut werden, in dem ein unterschiedliches zuvor eingebaut war.

LEVEL. UP TO THE MAX.

# RN 4000 Ersatzteile

| | | Passend zu Gerät/ Gerätecode | Ersatzteil Artikelnummer |
|---|---|---|---|
| **Messflügel** (Lieferung inkl. Splint/ Kerbstift) | | | |
| Muffenflügel 40 x 98 mm | | Pos.6 A | fg400605 |
| Muffenflügel 35 x 106 mm | | Pos.6 D | fg400508 |
| Muffenflügel 28 x 98 mm | | Pos.6 R | fg400603 |
| Klappflügel 98 x 200 mm doppelseitig (37 mm für G 1½" und G 1¼") | | Pos.6 K | fg400081 |
| Klappflügel 98 x 200 mm doppelseitig (28 mm für G 1" und M32) | | Pos.6 K | fg400085 |
| Klappflügel 98 x 100 mm einseitig (37 mm für G 1½" und G 1¼") | | Pos.6 S | fg400084 |
| Klappflügel 98 x 100 mm einseitig (28 mm für G 1" und M32) | | Pos.6 S | fg400086 |
| Muffenflügel 26 x 77 mm | | Pos.6 J | fg400607 |
| Universalflügel 27 x 150 mm | | Pos.6 U | fg402010 |
| Flügelerweiterung für Universalflügel 98 x 250 mm | | Pos.23 | fg200070 |
| **Auslegerteile** | | | |
| Verlängerung Welle ø10 mm: | um 50 mm | RN 4001 | we400005 |
| (Lieferung inkl. Befestigungsteile) | um 100 mm | RN 4001 | we401023 |
| | um 150 mm | RN 4001 | we401025 |
| | um 200 mm | RN 4001 | we401026 |
| Bausatz Pendelwelle L=500 mm (Lieferung inkl. Befestigungsteile) | | Pos.40 | zu400130 |
| Bausatz Pendelwelle L=1.000 mm (Lieferung inkl. Befestigungsteile) | | Pos.40 | zu400140 |
| Bausatz Seilverlängerung L=2.000 mm (bestehend aus 2 m Seil einzeln (zu400729) und Befestigungsteile (zu400110)) | | Pos.39 | zu400100 |
| Seil einzeln ø8 mm, Seilenden verschweißt, Preis pro Meter | | Pos.39 | zu400729 |
| Befestigungsteile für Bausatz Seilverlängerung | | Pos.39 | zu400110 |
| **Sechskantmuttern** | | | |
| 1½" Aluminium | | Pos.24 A | zu300170 |
| 1½" Edelstahl 1.4305 | | Pos.24 A | zu300180 |
| 1¼" Aluminium | | Pos.24 B | zu300171 |
| 1¼" Edelstahl 1.4305 | | Pos.24 B | zu300181 |
| 1" Aluminium | | Pos.24 C | zu200150 |
| 1" Edelstahl 1.4305 | | Pos.24 C | zu200160 |
| M32 Aluminium | | Pos.24 D | zu200120 |
| M32 Edelstahl 1.4305 | | Pos.24 D | zu200130 |
| M30 Aluminium | | Pos.24 E | zu200170 |
| M30 Edelstahl 1.4305 | | Pos.24 E | zu200180 |
| **Wetterschutzhaube** | | | |
| Für Standard Gehäuse (Kunststoff und Aluminium) | | Pos.21 x | zu300232 |

LEVEL. UP TO THE MAX.

# VN 1000 /2000 /5000 /6000 Zubehör

## Ergänzende Produkte (von Fremdhersteller)

**NAMUR Trennschaltverstärker** Schutzart [EEx ia] IIC
(für Elektronikmodul Pos.4 M)

Aufbaugehäuse, umschaltbare Wirkungsrichtung (Arbeits-/Ruhestromverhalten). Je Kanal ein unabhängiger Schaltausgang.

| Anzahl Kanäle | Schaltausgänge | Über-wachung* | Versor-gung | Hersteller/ Typ |
|---|---|---|---|---|
| | | | | Turck |
| 1 | Relais (2x SPST) | x | 20 - 125 V DC, 20 - 250 V AC | IM1-12EX-R |
| | 2 Transistorausgänge (kurzschlussfest, potentialfrei) | x | | IM1-12EX-T |
| 2 | Relais (2x SPST) | x | 20 - 125 V DC, 20 - 250 V AC | IM1-22EX-R |
| | 2 Transistorausgänge (kurzschlussfest, potentialfrei) | x | | IM1-22EX-T |
| 4 | Relais (4x SPST) | x | 20 - 125 V DC, 20 - 250 V AC | IM1-451EX-R |
| | 4 Transistorausgänge (kurzschlussfest, potentialfrei) | x | | IM1-451EX-T |

* Überwachung auf Leitungsbruch, teilweise auch auf Kurzschluss.
Teilweise zusätzlicher Überwachungsausgang.

**8/16 mA Auswertgerät**
(für Elektronikmodul Pos.4 N)

**Grenzwertrelais** Typ IM43-13-R
Eingang: 1 Kanal 4-20 mA, Ausgang: 3 Grenzwertrelais zur Überwachung von 3 Grenzwerten eines Stromsignals
Aufbaugehäuse, Versorgung: 20 - 125 V DC, 20 - 250 V AC, Hersteller: Turck
Anwendung im Ex-Bereich nur mit zusätzlichem (vorgeschaltenem) Messumformer IM33

**Messumformer** Typ IM33-11Ex-Hi/ 24 V DC (einkanalig)
**Messumformer** Typ IM33-22Ex-Hi/ 24 V DC (zweikanalig)
Schutzart [EEx ia] IIC.
Aufbaugehäuse.
Eingang/ Ausgang: 0/4-20 mA (galvanisch getrennt), Versorgung: 19 - 29 V DC.

# Zubehör / Ersatzteile

## VN 1000 /2000 /5000 /6000 Ersatzteile

### Elektronikmodule VN 1000/ VN 5000

| Elektronikmodul | Artikelnummer Elektronikmodul | VN 1020 | VN 1020 VN 1030 Abges. Gehäuse | VN 1030 VN 1040 | VN 1050 | VN 5020 | VN 5020 Temperatur-zwischenstück | VN 5020 VN 5030 Abgesetztes Gehäuse | VN 5030 VN 5040 | VN 5050 |
|---|---|---|---|---|---|---|---|---|---|---|
| | | Elektronikmodule werden für folgende Zertifikate verwendet (siehe Pos.2 der Preisliste): | | | | Elektronikmodule werden für folgende Zertifikate verwendet (siehe Pos.2 der Preisliste): | | | | |
| **Relais (SPDT)** 19 .. 230 V AC 19 .. 55 V DC | **pl400932** | 0, W, A, E, 2 | 0 | 0, W, A, E, 2 | 0 | 0, M, W, A, N, R, C, S, T, D, U, E, K, L, 2, 4, 5 | 0, M, W, A, N, E, 2 | 0, M | 0, M, W, A, N, E, 2 | 0, M |
| | **pl400120 *** | | W, A, E, 2 | | W, A, E, 2 | | R, C, S, T, D, U, K, L, 4, 5 | W, A, N, R, C, S, T, D, U, E, K, L, 2, 4, 5 | R, C, S, T, D, U, K, L, 4, 5 | W, A, N, R, C, S, T, D, U, E, K, L, 2, 4, 5 |
| **Relais (DPDT)** 19 .. 230 V AC 19 .. 55 V DC | **pl400247** | 0, W, A, E, 2 | 0 | 0, W, A, E, 2 | 0 | 0, M, W, A, N, R, C, S, T, D, U, E, K, L, 2, 4, 5 | 0, M, W, A, N, E, 2 | 0, M | 0, M, W, A, N, E, 2 | 0, M |
| 19 .. 230 V AC 19 .. 36 V DC | **pl400052 *** | | W, A, E, 2 | | W, A, E, 2 | | R, C, S, T, D, U, K, L, 4, 5 | W, A, N, R, C, S, T, D, U, E, K, L, 2, 4, 5 | R, C, S, T, D, U, K, L, 4, 5 | W, A, N, R, C, S, T, D, U, E, K, L, 2, 4, 5 |
| **PNP** 18 .. 50 V DC | **pl400246** | 0, W, A, E, 2 | 0 | 0, W, A, E, 2 | 0 | 0, M, W, A, N, R, C, S, T, D, U, E, K, L, 2, 4, 5 | 0, M, W, A, N, E, 2 | 0, M | 0, M, W, A, N, E, 2 | 0, M |
| | **pl400123*** | | W, A, E, 2 | | W, A, E, 2 | | R, C, S, T, D, U, K, L, 4, 5 | W, A, N, R, C, S, T, D, U, E, K, L, 2, 4, 5 | R, C, S, T, D, U, K, L, 4, 5 | W, A, N, R, C, S, T, D, U, E, K, L, 2, 4, 5 |
| **2-Draht kontaktlos** 19 .. 230 V AC/ DC | **pl400242** | 0, W, A, E, 2 | 0 | 0, W, A, E, 2 | 0 | | | | | |
| | **pl400122** | | | | | 0, M, W, A, N, R, C, S, T, D, U, E, K, L, 2, 4, 5 | 0, M, W, A, N, E, 2 | 0, M | 0, M, W, A, N, E, 2 | 0, M |
| | **pl400121 *** | | W, A, E, 2 | | W, A, E, 2 | | R, C, S, T, D, U, K, L, 4, 5 | W, A, N, R, C, S, T, D, U, E, K, L, 2, 4, 5 | R, C, S, T, D, U, K, L, 4, 5 | W, A, N, R, C, S, T, D, U, E, K, L, 2, 4, 5 |
| **8/16 mA** 2-Leiter | **pl400062*** | | W, A, E, 2 | | W, A, E, 2 | | R, C, T, D, K, L, 4, 5 | W, A, R, C, T, D, E, K, L, 2, 4, 5 | R, C, T, D, K, L, 4, 5 | W, A, R, C, T, D, E, K, L, 2, 4, 5 |
| **8/16 mA oder 4-20 mA** 2-Leiter eigensicher | **pl400093** | 0 | 0 | 0 | 0 | 0 | 0 | 0 | 0 | 0 |
| | **pl400090 **** | W, A, Y, B, E, V, 2, 3 | Y, B, V, 3 | W, A, Y, B, E, V, 2, 3 | Y, B, V, 3 | W, A, Y, B, R, C, T, D, E, V, K, L, 2, 3, 4, 5 | W, A, Y, B, E, V, 2, 3 | Y, B, V, 3 | W, A, Y, B, E, V, 2, 3 | Y, B, V, 3 |

* Eigensichere Verbindung zwischen Elektronikmodul und Schwinggabel
** Eigensichere Versorgung und eigensichere Verbindung zwischen Elektronikmodul und Schwinggabel

# Zubehör / Ersatzteile

## VN 1000 /2000 /5000 /6000 Ersatzteile

### Elektronikmodule VN 2000/ VN 6000

| Elektronikmodul | Empfindlichkeit (siehe Pos.26) | Artikelnummer Elektronik-modul | VN 2020 | VN 2020 VN 2030 Abge-setztes Gehäuse | VN 2030 VN2040 | VN 2050 | VN 6020 | VN 6020 Temperatur-zwischen-stück | VN 6020 VN 6030 Abge-setztes Gehäuse | VN 6030 VN 6040 | VN 6050 |
|---|---|---|---|---|---|---|---|---|---|---|---|
| | | | Elektronikmodule werden für folgende Zertifikate verwendet (siehe Pos.2 der Preisliste): | | | | Elektronikmodule werden für folgende Zertifikate verwendet (siehe Pos.2 der Preisliste): | | | | |
| **Relais (SPDT)** 19 .. 230 V AC 19 .. 55 V DC | 20 g/l (1,2 lb/ft³) | **pl400930** | 0, W, A, E, 2 | 0 | 0, W, A, E, 2 | 0 | 0, M, W, A, N, R, C, S, T, D, U, E, K, L, 2, 4, 5 | 0, M, W, A, N, E, 2 | 0, M | 0, M, W, A, N, E, 2 | 0, M |
| | 5 g/l (0,3 lb/ft³) | **pl400931** | | | | | | | | | |
| | Vibrasil® 70 | **pl400312** | 0, W, A, E, 2 | | 0, W, A, E, 2 | 0 | 0, M, W, A, N, R, C, S, T, D, U, E, K, L, 2, 4, 5 | | | 0, M, W, A, N, E, 2 | 0, M |
| | Vibrasil® 90 | **pl400310** | | | | | | | | | |
| | 20 g/l (1,2 lb/ft³) | **pl400124 *** | | W, A, E, 2 | | W, A, E, 2 | | R, C, S, T, D, U, K, L, 4, 5 | W, A, N, R, C, S, T, D, U, E, K, L, 2, 4, 5 | R, C, S, T, D, U, K, L, 4, 5 | W, A, N, R, C, S, T, D, U, E, K, L, 2, 4, 5 |
| | 5 g/l (0,3 lb/ft³) | **pl400128 *** | | | | | | | | | |
| **Relais (DPDT)** 19 .. 230 V AC 19 .. 55 V DC | 20 g/l (1,2 lb/ft³) | **pl400193** | 0, W, A, E, 2 | 0 | 0, W, A, E, 2 | 0 | 0, M, W, A, N, R, C, S, T, D, U, E, K, L, 2, 4, 5 | 0, M, W, A, N, E, 2 | 0, M | 0, M, W, A, N, E, 2 | 0, M |
| | 5 g/l (0,3 lb/ft³) | **pl400194** | | | | | | | | | |
| 19 .. 230 V AC 19 .. 36 V DC | 20 g/l (1,2 lb/ft³) | **pl400050 *** | | W, A, E, 2 | | W, A, E, 2 | | R, C, S, T, D, U, K, L, 4, 5 | W, A, N, R, C, S, T, D, U, E, K, L, 2, 4, 5 | R, C, S, T, D, U, K, L, 4, 5 | W, A, N, R, C, S, T, D, U, E, K, L, 2, 4, 5 |
| | 5 g/l (0,3 lb/ft³) | **pl400051 *** | | | | | | | | | |
| **PNP** 18 .. 50 V DC | 20 g/l (1,2 lb/ft³) | **pl400176** | 0, W, A, E, 2 | 0 | 0, W, A, E, 2 | 0 | 0, M, W, A, N, R, C, S, T, D, U, E, K, L, 2, 4, 5 | 0, M, W, A, N, E, 2 | 0, M | 0, M, W, A, N, E, 2 | 0, M |
| | 5 g/l (0,3 lb/ft³) | **pl400173** | | | | | | | | | |
| | 20 g/l (1,2 lb/ft³) | **pl400127 *** | | W, A, E, 2 | | W, A, E, 2 | | R, C, S, T, D, U, K, L, 4, 5 | W, A, N, R, C, S, T, D, U, E, K, L, 2, 4, 5 | R, C, S, T, D, U, K, L, 4, 5 | W, A, N, R, C, S, T, D, U, E, K, L, 2, 4, 5 |
| | 5 g/l (0,3 lb/ft³) | **pl400131 *** | | | | | | | | | |
| **2-Draht kontaktlos** 19 .. 230 V AC/ DC | 20 g/l (1,2 lb/ft³) | **pl400182** | 0, W, A, E, 2 | 0 | 0, W, A, E, 2 | 0 | | | | | |
| | 5 g/l (0,3 lb/ft³) | **pl400187** | | | | | | | | | |
| | 20 g/l (1,2 lb/ft³) | **pl400126** | | | | | 0, M, W, A, N, R, C, S, T, D, U, E, K, L, 2, 4, 5 | 0, M, W, A, N, E, 2 | 0, M | 0, M, W, A, N, E, 2 | 0, M |
| | 5 g/l (0,3 lb/ft³) | **pl400130** | | | | | | | | | |
| | 20 g/l (1,2 lb/ft³) | **pl400125 *** | | W, A, E, 2 | | W, A, E, 2 | | R, C, S, T, D, U, K, L, 4, 5 | W, A, N, R, C, S, T, D, U, E, K, L, 2, 4, 5 | R, C, S, T, D, U, K, L, 4, 5 | W, A, N, R, C, S, T, D, U, E, K, L, 2, 4, 5 |
| | 5 g/l (0,3 lb/ft³) | **pl400129 *** | | | | | | | | | |
| **NAMUR** IEC 60947-5-6 2-Leiter eigensicher | 20 g/l (1,2 lb/ft³) | **pl400081 **** | 0, Y, B, V, 3 | 0, Y, B, V, 3 | 0, Y, B, V, 3 | 0, Y, B, V, 3 | 0, Y, B, P, V, 3 | 0, Y, B, P, V, 3 | 0, Y, B, P, V, 3 | 0, Y, B, P, V, 3 | 0, Y, B, P, V, 3 |
| | 5 g/l (0,3 lb/ft³) | **pl400082 **** | | | | | | | | | |
| **8/16 mA** 2-Leiter | 20 g/l (1,2 lb/ft³) | **pl400060*** | | W, A, E, 2 | | W, A, E, 2 | | R, C, T, D, K, L, 4, 5 | W, A, R, C, T, D, E, K, L, 2, 4, 5 | R, C, T, D, K, L, 4, 5 | W, A, R, C, T, D, E, K, L, 2, 4, 5 |
| | 5 g/l (0,3 lb/ft³) | **pl400061*** | | | | | | | | | |
| **8/16 mA oder 4-20 mA** | 20 g/l (1,2 lb/ft³) | **pl400094** | 0 | 0 | 0 | 0 | 0 | 0 | 0 | 0 | 0 |
| | 5 g/l (0,3 lb/ft³) | **pl400098** | | | | | | | | | |
| **8/16 mA oder 4-20 mA** 2-Leiter eigensicher | 20 g/l (1,2 lb/ft³) | **pl400091 **** | W, A, Y, B, E, V, 2, 3 | Y, B, V, 3 | W, A, Y, B, E, V, 2, 3 | Y, B, V, 3 | W, A, Y, B, R, C, T, D, E, V, K, L, 2, 3, 4, 5 | W, A, Y, B, E, V, 2, 3 | Y, B, V, 3 | W, A, Y, B, E, V, 2, 3 | Y, B, V, 3 |
| | 5 g/l (0,3 lb/ft³) | **pl400092 **** | | | | | | | | | |

* Eigensichere Verbindung zwischen Elektronikmodul und Schwinggabel
** Eigensichere Versorgung und eigensichere Verbindung zwischen Elektronikmodul und Schwinggabel

LEVEL. UP TO THE MAX.

## VN 4000 Ersatzteile

| Leiterplatte | Artikelnummer |
|---|---|
| **Relais DPDT**<br>19 .. 230 V AC 19 .. 50 V DC | pl408265 |
| **PNP**<br>18 .. 50 V DC | pl408266 |

**Leiterplatte**

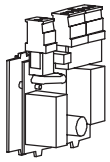

**Passend für Gehäuse**

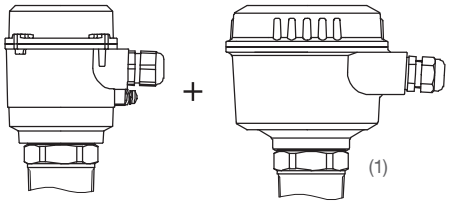


(1) Einbauadapter wird mitgeliefert